General Catalogue - Общий каталог

iHR SOLUTION

iSystem

To all our new customers

With this first edition of our catalogue, iHR Solution makes its first appearance on the Hot Runners market.
We are aware of the difficult commitment that we will have to embrace but at the same time, we are also firmly convinced that we have what it takes to become leaders in this sector imprinted in our DNA. Although we are coming onto the scene today we are well aware of the evolution that this product has undergone in the past.
Is there a better way of looking towards the future?
Today, more than ever, there is an obvious necessity to increase our competencies and actively share them with all the actors involved in this market.

We think that this will be possible only if the sector allows each company to make its own specialised features known and thus enhance the creative genius and the passion which support the mould and plastic material sector.
Our mission is to transform your projects into reality and this is why we are ready to welcome any idea or requirement you have and be driven in any direction you desire.

The iHR Solution team

Обращение к новым клиентам

Вашему вниманию предлагается первая версия каталога, с которой компания iHR Solution впервые выходит на рынок горячеканальных систем.
Мы осознаем всю сложность задач, которые нам предстоит решить, но при этом твердо уверены в том, что у нас есть все необходимые качества, чтобы стать лидерами в этом секторе. Несмотря на то, что мы выходим на рынок только сейчас, мы уже долгое время тщательно следим за развитием соответствующих технологий. Разве это не самый эффективный подход для компании, которая нацелена на будущий успех? Теперь же необходимость повышать наш профессиональный уровень и активно обмениваться знаниями с другими игроками рынка стала еще более острой.

Мы считаем, что воплотить такой подход в жизнь можно лишь в том случае, каждая компания сектора сможет демонстрировать и продвигать свои технологические разработки. Это станет залогом творческого и активного развития индустрии перераработки пластмасс в целом и сектора производства пресс-форм в частности. Мы предоставляем нашим заказчикам все необходимое для воплощения их проектов и готовы работать с любыми идеями и требованиями в соответствии с вашими потребностями.

Команда iHR Solutions

iSystem

Содержание

Раздел	Paragraph	Подраздел	Страница
Введение	Introduction	Введение	01-00-001
Общие сведения	Contacts and warranty information	Контактная и гарантийная информация	02-00-001
	Table of contents	Содержание	02-01-001
iSystem от iHR Solution	How to order	Как сделать заказ	03-00-001
	Choosing the optimal series and Tip Type	Выбор подходящей серии и типов наконечников	03-00-005
	Choosing bushing outlet	Выбор втулок	03-00-010
iSystem 7	Choosing your system	Выбор системы	04-00-001
	Standard Manifold Range	Стандартные коллекторы	04-10-001
	M01 Nozzle for multidrop system	M01- сопло для системы с несколькими соплами	04-11-001
	H01 - 2 in line manifold	H01- коллектор с 2 соплами в линию	04-12-001
	H01 - 2 in line manifold with valve	H01 - коллектор с 2 запираемыми соплами в линию	04-13-001
	Gate Range	Типы литников	04-50-001
	Gate type: Tip	Тип литника: наконечник	04-51-001
	Gate type: Sprue	Тип литника: прямоточный	04-52-001
	Gate type: Valve	Тип литника: запираемый	04-53-001
	Gate type: Valve	Тип литника: запираемый	04-53-005
	Gate design	Конструкция литника	04-55-001
iSystem 12	Choosing your system	Выбор системы	05-00-001
	Single System Range	Системы с одним соплом	05-01-001
	S01 Single Nozzle	Сопло S01 для систем с одним соплом	05-02-001
	S02 Single Nozzle Machinable Head	Сопло S02 под мехобработку для систем с одним соплом	05-03-001
	Standard Manifold Range	Стандартные коллекторы	05-10-001
	M01 Nozzle for multidrop system	M01- сопло для системы с несколькими соплами	05-11-001
	H01 - 2 in line manifold	H01- коллектор с 2 соплами в линию	05-12-001
	H01 - 2 in line manifold with valve	H01 - коллектор с 2 запираемыми соплами в линию	05-13-001
	Gate Range	Типы литников	05-50-001
	Gate type: Tip	Тип литника: наконечник	05-51-001
	Gate type: Sprue	Тип литника: прямоточный	05-52-001
	Gate type: Valve	Тип литника: запираемый	05-53-001
	Gate type: Valve	Тип литника: запираемый	05-53-005
	Gate design	Конструкция литника	05-55-001

iSystem

Содержание

Раздел	Paragraph	Подраздел	Страница
iSystem 16	Choosing your system	Выбор системы	06-00-001
	Single System Range	Системы с одним соплом	06-01-001
	S01 Single Nozzle	Сопло S01 для систем с одним соплом	06-02-001
	S02 Single Nozzle Machinable Head	Сопло S02 под мехобработку для систем с одним соплом	06-03-001
	Standard Manifold Range	Стандартные коллекторы	06-10-001
	M01 Nozzle for multidrop system	M01- сопло для системы с несколькими соплами	06-11-001
	H01 - 2 in line manifold	H01- коллектор с 2 соплами в линию	06-12-001
	H01 - 2 in line manifold with valve	H01 - коллектор с 2 запираемыми соплами в линию	06-13-001
	Gate Range	Типы литников	06-50-001
	Gate type: Tip	Тип литника: наконечник	06-51-001
	Gate type: Sprue	Тип литника: прямоточный	06-52-001
	Gate type: Valve	Тип литника: запираемый	06-53-001
	Gate type: Valve	Тип литника: запираемый	06-53-005
	Gate design	Конструкция литника	06-55-001
iSystem 18	Choosing your system	Выбор системы	07-00-001
	Single System Range	Системы с одним соплом	07-01-001
	S01 Single Nozzle	Сопло S01 для систем с одним соплом	07-02-001
	S02 Single Nozzle Machinable Head	Сопло S02 под мехобработку для систем с одним соплом	07-03-001
	Standard Manifold Range	Стандартные коллекторы	07-10-001
	M01 Nozzle for multidrop system	M01- сопло для системы с несколькими соплами	07-11-001
	H01 - 2 in line manifold	H01- коллектор с 2 соплами в линию	07-12-001
	H01 - 2 in line manifold with valve	H01 - коллектор с 2 запираемыми соплами в линию	07-13-001
	Gate Range	Типы литников	07-50-001
	Gate type: Tip	Тип литника: наконечник	07-51-001
	Gate type: Sprue	Тип литника: прямоточный	07-52-001
	Gate type: Valve	Тип литника: запираемый	07-53-001
	Gate type: Valve	Тип литника: запираемый	07-53-005
	Gate design	Конструкция литника	07-55-001

iSystem

Содержание

Раздел	Paragraph	Подраздел	Страница
iSystem 24	Choosing your system	Выбор системы	08-00-001
	Single System Range	Системы с одним соплом	08-01-001
	S01 Single Nozzle	Сопло S01 для систем с одним соплом	08-02-001
	S02 Single Nozzle Machinable Head	Сопло S02 под мехобработку для систем с одним соплом	08-03-001
	Standard Manifold Range	Стандартные коллекторы	08-10-001
	M01 Nozzle for multidrop system	M01- сопло для системы с несколькими соплами	08-11-001
	H01 - 2 in line manifold	H01- коллектор с 2 соплами в линию	08-12-001
	H01 - 2 in line manifold with valve	H01 - коллектор с 2 запираемыми соплами в линию	08-13-001
	Gate Range	Типы литников	08-50-001
	Gate type: Tip	Тип литника: наконечник	08-51-001
	Gate type: Sprue	Тип литника: прямоточный	08-52-001
	Gate type: Valve	Тип литника: запираемый	08-53-001
	Gate type: Valve	Тип литника: запираемый	08-53-005
	Gate design	Конструкция литника	08-55-001
iSystem 34	Choosing your system	Выбор системы	09-00-001
	Standard Manifold Range	Стандартные коллекторы	09-10-001
	M01 Nozzle for multidrop system	Сопло M01 для системы с несколькими точками впрыска	09-11-001
	Gate Range	Типы литников	09-50-001
	Gate type: Sprue	Тип литника: прямоточный	09-52-001
	Gate type: Valve	Тип литника: запираемый	09-53-001
	Gate type: Valve	Тип литника: запираемый	09-53-005
	Gate design	Конструкция литника	09-55-001
Стандартные аксессуары	SOV Shut-off valve	SOV - Запорные клапаны	10-00-001
	Bushing inlet	Литниковые втулки	11-00-001
Контроллеры	Controls Range	Ассортимент контроллеров	12-00-001
	idouble-c	idouble-c	12-01-001
	iexpert-c	iexpert-c	12-01-005
	ieasy-s - imulti-s	ieasy-s - imulti-s	12-02-001

iSystem

How to order
Как сделать заказ

Index	Указатель	Chapter - Paragraph - Page Раздел - Подраздел - Страница
Find the series	Выберите серию	03-00-005
Find the type of tip	Выберите тип наконечника	03-00-005
Find the code of the required tip	Найдите код требуемого наконечника	03-00-010
Go to the chapter of the series you want, choose the page for the single or the multiple points nozzle system. The chapter number completes the page number for the following items	Откройте брошюру необходимой серии, найдите страницу с одно- или многоточечными системами. Номер брошюры соответствует коду страницы (см образец справа)	iSystem 7 --> 04-00-001 iSystem 12 --> 05-00-001 iSystem 16 --> 06-00-001 iSystem 18 --> 07-00-001 iSystem 24 --> 08-00-001 iSystem 34 --> 09-00-001
Single System: Select the code of the system according to required nozzle length	Система с одним соплом: выберите код системы в соответствии с длиной сопла	0_-01-001
Multi-nozzle system: Select the code of the nozzle according to required nozzle length and then the manifold part number for the desidered spacing	Система с несколькими соплами: выберите код сопла по его длине, а затем номер коллектора в соответствии с необходимым расстоянием между соплами	0_-10-001
Select the tip of the right type or size	Выберите наконечник подходящего размера и типа	0_-50-001
Multi-nozzle systems: Choose the bushing inlet	Для систем с несколькими соплами: подберите втулку	11-00-001
Housing of the tip	Курпус наконечника	05-55-001
Dimension of the SOV actuator	Габариты привода клапанов	10-00-001

Example order for 2 drop in line with valve gate
Пример заказа системы с 2 соплами в линию с запираемым литником

Код	Description	Описание	Qty/Кол-во
K02-12-065-R01	Heated Bushing inlet iSystem 12	Обогреваемая втулка iSystem 12	1
H02-12-150	Standard Manifold iSystem 12 SOV 150+150	Станд. коллектор iSystem 12 SOV 150+150	1
M01-12-140	Multi Nozzle iSystem 12	iSystem 12 с несколькими соплами	2
A0625002	Gate Valve Topless SO + C Foro 2.5	Запираемый литник Topless SO + C Foro 2.5	2

Example order for single nozzle
Пример заказа системы с одним соплом

Код	Description	Описание	Qty/Кол-во
S01-12-150-R01	Single Nozzle iSystem 12 L=160 R=0	iSystem 12 с одним соплом L=160 R=0	1
T02-12-016-T	Open T iSystem 12 Gate Diameter 2.5 Type T	Open T iSystem 12 диам. литника 2.5 Тип T	1

Fill in the order form with the code numbers of the items you require (as illustrated).

Заполните форму заказа, вписав коды требуемых изделий (как на примере)

Order form for multi drop system / Заказ системы с нексолькими соплами			
Код	Description	Описание	Qty/Кол-во
	Nozzles	Сопла	
	Manifold	Коллектор	
	Gates	Литники	
	Bushing Inlet	Втулка	

Order format for one drop system / Заказ системы с одним соплом			
Код	Description	Описание	Qty/Кол-во
	Single Nozzle	Одно сопло	
	Gate	Литник	

iSystem

Подберите систему под ваши задачи

Select the optimal series
Выберите оптимальную серию

7	Маленький	макс 5 грамм	0,6-2,5
12	Средний	от 3 до 25 грамм	1,0-2,5
16	Средний	от 20 до 120 грамм	1,5-3,0
18	Большой	от 100 до 500 грамм	2,0-4,0
24	Большой	от 450 до 2000 грамм	4,0-6,0
34	Очень большой	от 1000 до 3000 грамм	4,0-10,0

Select the type of tip according to its critical factor function
Подберите тип наконечника, учитывая важные факторы

		Tip category / Тип литника		
Critical Factors	Важные требования	Наконечник	Прямоточный	Запираемый
To limit shear stress	Ограничить напряжение сдвига	Not Recommended Не рекомендуется	Good Хорошо	Good Хорошо
To limit stress of a specific part	Ограничить нагрузку отдельной детали	Not Recommended Не рекомендуется	Good Хорошо	Best Отлично
Reduced cycle times	Уменьшить время цикла	Good Хорошо	Not Recommended Не рекомендуется	Good Хорошо
Aesthetic needs	Улучшить внешний вид	Good Хорошо	Not Recommended Не рекомендуется	Best Отлично
Limit the costs	Ограничить затраты	Good Хорошо	Not Recommended Не рекомендуется	Good Хорошо
To reduce leaks from the nozzle	Уменьшить утечки из сопла	Good Хорошо	Not Recommended Не рекомендуется	Best Отлично
High grammage	Высокая плотность	Not Recommended Не рекомендуется	Good Хорошо	Best Отлично
Packing requirements	Необходимость упаковки	Not Recommended Не рекомендуется	Good Хорошо	Best Отлично
Limited thermal range	Узкий диапазон температур	Good Хорошо	Not Recommended Не рекомендуется	Good Хорошо

iSystem

Select the best bushing outlet according to the material you use

Выберите самую подходящую литниковую втулку в соответствии с используемым материалом

Выбор литника		Наконечник		Прямоточный		Запираемый		
Тип материала	Материал	Topless T	Open T, Open XST	Top C	Open C, Open	Topless SO	Open S0, Open	Topless SOS
Кристаллический	HDPE	OK	NA	~	NA	OK	NA	OK
	LDPE	OK	NA	~	NA	OK	NA	OK
	PA	OK	OK	NA	NA	~	OK	~
	PA+GF	~	OK	NA	OK	NA	OK	NA
	PAA+GF	~	OK	NA	OK	NA	OK	NA
	PBT	~	OK	NA	OK	~	~	NA
	PBT+GF	~	OK	NA	OK	NA	OK	NA
	PET	~	~	~	~	~	~	NA
	PET+GF	~	OK	NA	OK	NA	OK	NA
	POM	OK	OK	NA	OK	~	OK	NA
	POM+GF	~	OK	NA	OK	NA	OK	NA
	PP	OK	NA	NA	NA	OK	NA	OK
	PP+GF	OK	OK	~	OK	~	OK	NA
	PPS+GF	~	OK	NA	OK	NA	OK	NA
Аморфный	ABS	OK	~	OK	NA	OK	NA	OK
	ABS+GF	~	OK	OK	OK	NA	NA	NA
	EPDM	~	NA	~	NA	OK	NA	OK
	MABS	OK	~	OK	NA	OK	NA	~
	PC	OK	~	OK	~	~	~	NA
	PC+GF	~	OK	NA	OK	NA	OK	NA
	PC-ABS	OK	~	OK	NA	OK	~	~
	PC-SAN	OK	~	OK	NA	OK	NA	~
	PCTG	OK	NA	OK	NA	OK	NA	~
	PEI	~	OK	~	~	OK	~	NA
	PEI+GF	~	OK	~	OK	NA	OK	NA
	PES	OK	~	OK	~	OK	~	NA
	PET	OK	NA	OK	NA	OK	NA	~
	PMMA	OK	~	OK	NA	OK	NA	~
	PPO	OK	~	OK	NA	OK	NA	~
	PPO+GF	~	OK	~	OK	NA	OK	NA
	PS	OK	~	OK	NA	OK	NA	OK
	PSU	OK	OK	OK	NA	OK	~	NA
	PVC	~	~	OK	~	~	NA	NA
	PVC-P	~	~	OK	~	~	NA	NA
	SAN	~	OK	OK	NA	OK	NA	NA
	SB	OK	~	OK	OK	OK	OK	NA
	SEBS	~	NA	~	NA	OK	NA	OK
	TPE	~	NA	~	NA	OK	NA	OK
	TPU	~	NA	~	NA	OK	NA	NA

Key / Обозначения

	Description / Описание		
OK	Recommended / Рекомендовано		
NA	Not Applicable / Не подходит		
~	Please contact our technical department / Свяжитесь с техотделом		

iSystem 7

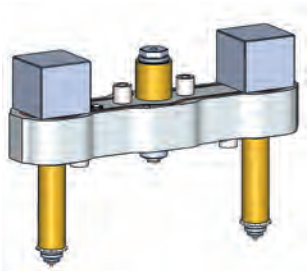

Description Описание	Page Страница
Standard Manifold iSystem Стандартный коллектор iSystem	04-10-001

iSystem 7

Стандартные коллекторы

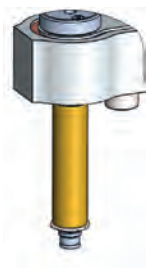

Code Код	Description Описание	Page Страница
M01	Multiple Nozzle iSystem iSystem с несколькими соплами	04-11-001

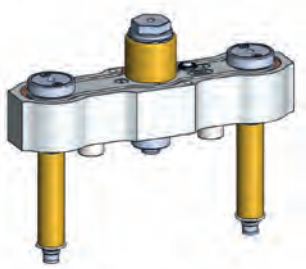

Code Код	Description Описание	Page Страница
H01	Standard Manifold 2 drop in-line iSystem Стандартный коллектор iSystem с 2 соплами в линию	04-12-001

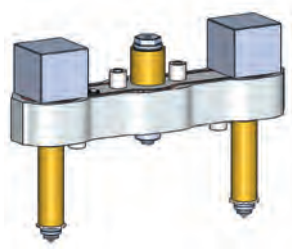

Code Код	Description Описание	Page Страница
H02	Standard Manifold 2 drop in-line iSystem SOV Стандартный коллектор iSystem с 2 запираемыми соплами в линию	04-13-001

iSystem 7

M01 - Сопло

Select the nozzle body length (supplied complete with all its accessories)
Выберите длину корпуса сопла (поставляется в комплекте со всеми необходимыми аксессуарами)

Код	Длина сопла
M01-07-040	40
M01-07-060	60
M01-07-080	80
M01-07-100	100
M01-07-120	120
M01-07-140	140
M01-07-160	160
M01-07-180	180
M01-07-200	200

ΔL = Темп. распл. - Темп. пресс-ф. x 0,0000132 x L
Пример: (250 - 50) x 0,0000132 x 100 = 0,264 мм

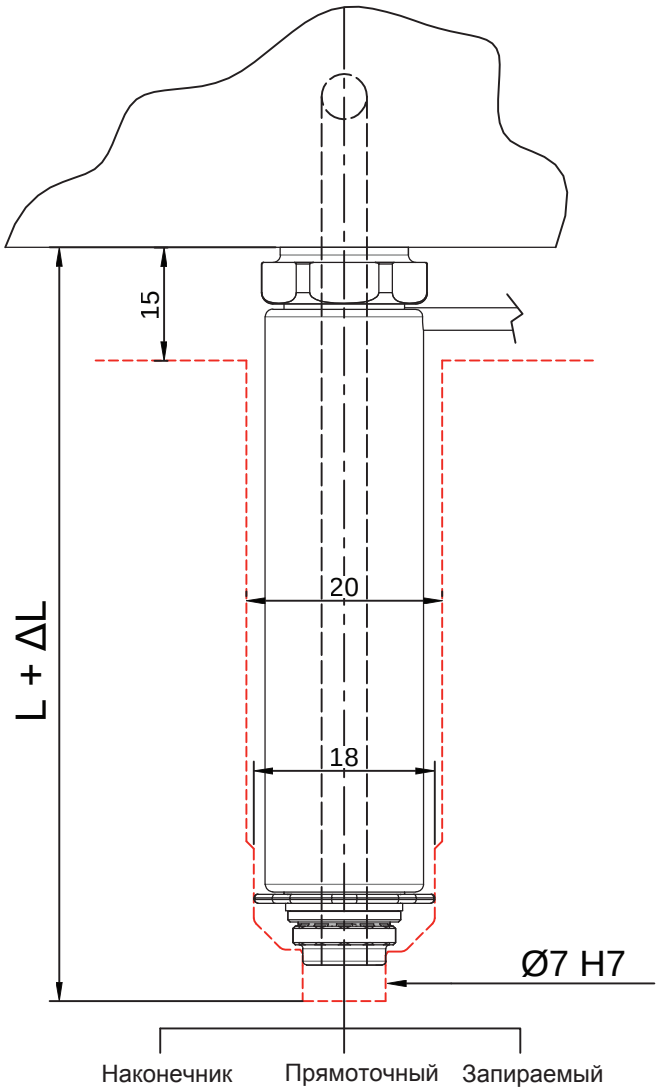

Note: The manifold focus length must be greater than the half-distance between focus manifold and nozzle axis (L>=X/2)

Примечание: Длина сопла должна превышать половину расстояния между центром коллектора и осью сопла (L>=X/2)

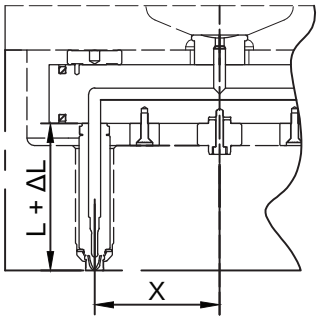

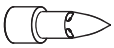

Present selection - Пункт в таблице			
Код	Description	Описание	Qty/Кол-во
	Nozzles	Сопла	
	Manifold	Коллектор	
	Gates	Литники	
	Bushing Inlet	Втулка	

Select type of tip (04-50-001)
Выберите тип наконечника (04-50-001)

iSystem 7

H01 - коллектор с 2 соплами в линию

Габаритные размеры	
X	50-150
N	15
E	10
L	(*)
H	(**)

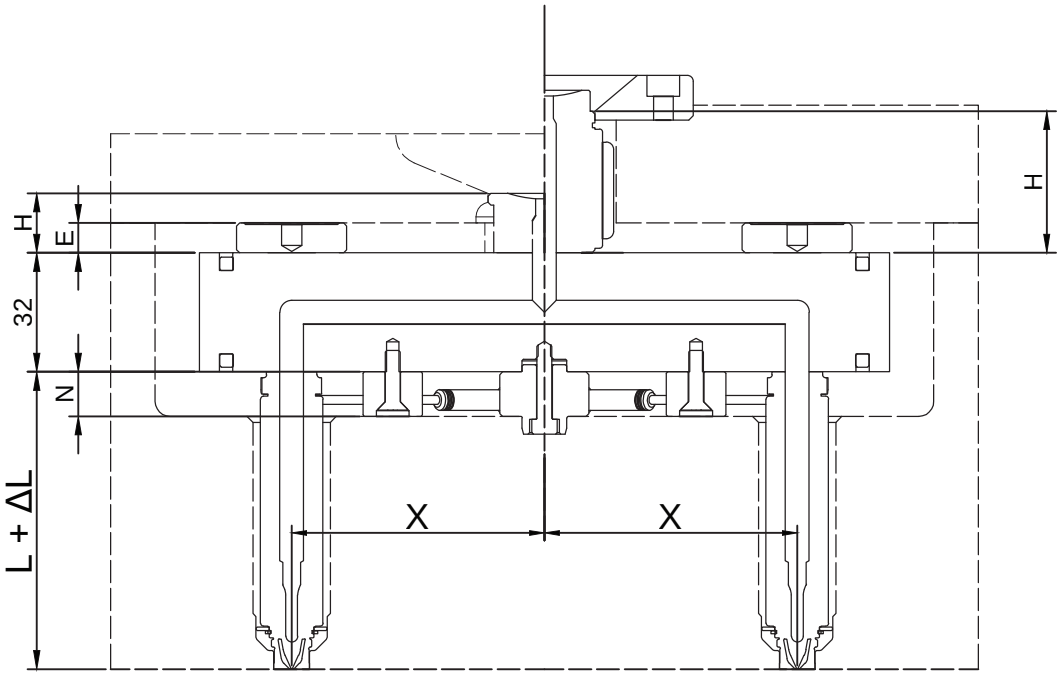

Please contact our technical department if you require different dimensions.

Если вам требуются другие размеры, свяжитесь, пожалуйста, с нашим техническим отделом

Код	X
H01-07-050	50
H01-07-062	62,5
H01-07-075	75
H01-07-087	87,5
H01-07-100	100
H01-07-112	112,5
H01-07-125	125
H01-07-137	137,5
H01-07-150	150

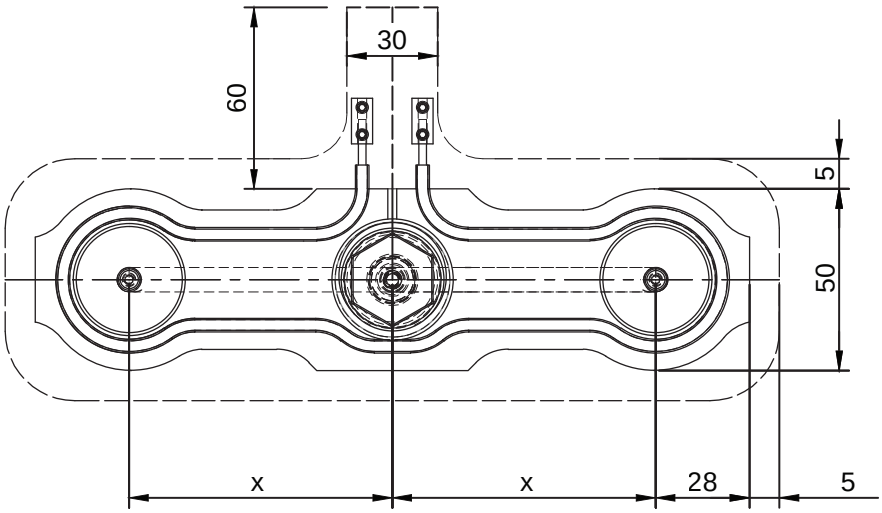

Present selection - Пункт в таблице			
Код	Description	Описание	Qty/Кол-во
	Nozzles	Сопла	
	Manifold	Коллектор	1
	Gates	Литники	
	Bushing Inlet	Втулка	

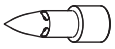

(*): L selected on page 04-11-001
Select other components:
Gates: 04-50-001
(**): Bushing inlet: 11-00-001

(*) L подбирается на стр. 04-11-001
Подбор других компонентов:
Литники: 04-50-001
(**) Втулка: 11-00-001

iSystem 7

H02 - Коллектор с 2 запираемыми соплами в линию

Valve Gate with Top connection
Впускной клапан с подключением сверху

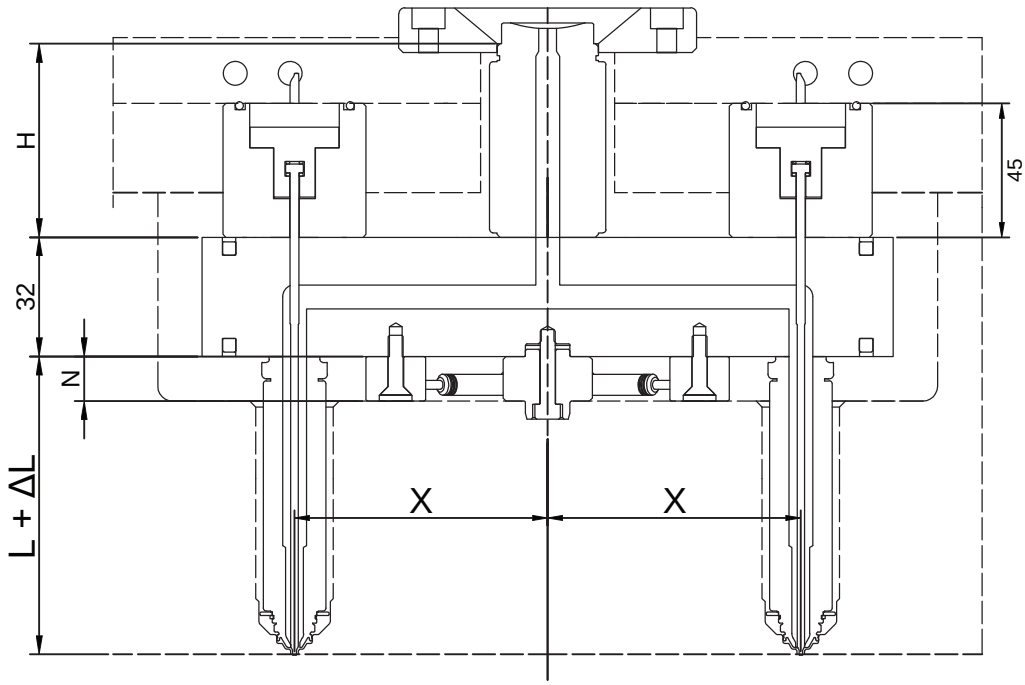

Габаритные размеры	
X	50-150
N	10
L	(*)
H	(**)

Top version Valve gate with connections across the bottom plate
Впускной клапан с подключением сверху через нижнюю плиту

Please contact our technical department if you require different dimensions
Если вам требуются другие размеры, свяжитесь, пожалуйста, с нашим техническим отделом

The code numbers shown on this page are include Top Valve Gate Groups
Коды на этой странице относятся к группам впускных клапанов с подключением сверху

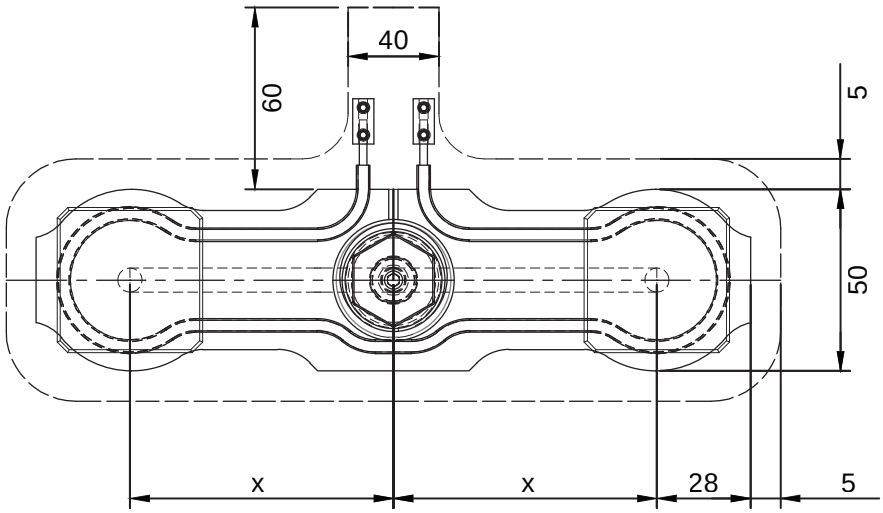

Код	X
H02-07-050	50
H02-07-062	62,5
H02-07-075	75
H02-07-087	87,5
H02-07-100	100
H02-07-112	112,5
H02-07-125	125
H02-07-137	137,5
H02-07-150	150

(*): L selected on page 04-11-001
Select other components:
Gates: 04-50-001
(**): Bushing inlet: 11-00-001

(*) L подбирается на стр. 04-11-001
Подбор других компонентов:
Литники: 04-50-001
(**) Втулка: 11-00-001

Present selection - Пункт в таблице			
Код	Description	Описание	Qty/Кол-во
	Nozzles	Сопла	
	Manifold	Коллектор	1
	Gates	Литники	
	Bushing Inlet	Втулка	

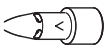

iSystem 7

Типы литников

НАКОНЕЧНИК

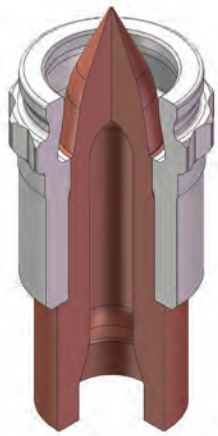

Стр. 04-51-001

ПРЯМОТОЧНЫЙ

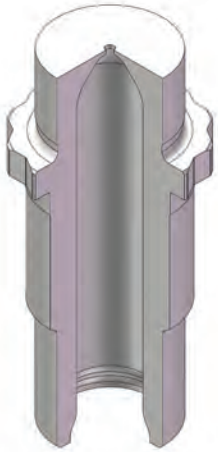

Стр. 04-52-001

ЗАПИРАЕМЫЙ

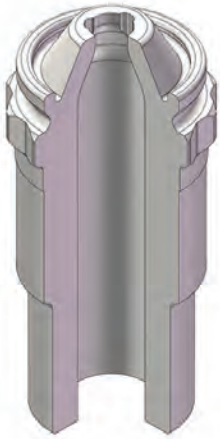

Стр. 04-53-001

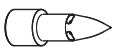

Present selection - Пункт в таблице			
Код	Description	Описание	Qty/Кол-во
	Nozzles	Сопла	
	Manifold	Коллектор	
	Gates	Литники	
	Bushing Inlet	Втулка	

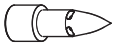

Present selection - Пункт в таблице			
Код	Description	Описание	Qty/Кол-во
	Single Nozzle	Одно сопло	
	Gate	Литник	1

iSystem 7

Тип литника: наконечник

Topless T

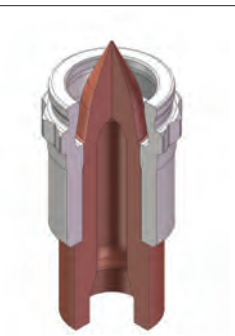

Код	Тип наконеч.	Описание	Диапазон диам.
T01-07-001-	C	Topless T Steel Topless T стальной	0,6 - 2,0
	S		
	T		
T01-07-002-	C	Topless T Titanium Topless T титановый	0,6 - 2,0
	S		
	T		

Тип наконечника по области применения	
Тип	Область применения
Тип C	Unfilled materials Ненаполненные материалы
Тип S	Polypropylene, Amorphous materials - filled materials Полипропилен, аморфные материалы - наполненные
Тип T	Crystalline materials - filled materials Кристаллические материалы - наполненные
Code number for example / Пример номера для заказа: T01-07-002-T	

iSystem 7

Тип литника: прямоточный

Topless C

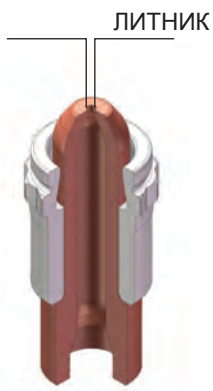

Тип	Тип наконечника	Описание	Диап. диам.
T04-07-001-	C	Topless C Steel/Сталь	1,00
	S		
T04-07-003-	C	Topless C Steel/Сталь	1,20
	S		
T04-12-003-	C	Topless C Steel/Сталь	1,50
	S		
T04-12-004-	C	Topless C Steel/Сталь	0,80
	S		

Тип наконечника по области применения	
Тип	Область применения
Тип C	Unfilled materials / Ненаполн. материалы
Тип S	Polypropylene, Amorphous materials - Filled materials / Полипропилен, аморфные материалы - наполненные
Code number for example / Пример номера для заказа: T04-07-002-S	

Note: Gate bore must be 0,2 mm smaller than the diameter of the tip

Примечание: диаметр литника должен быть на 0,2 мм меньше, чем диаметр наконечника

iSystem 7

Тип литника: запираемый

Open SO

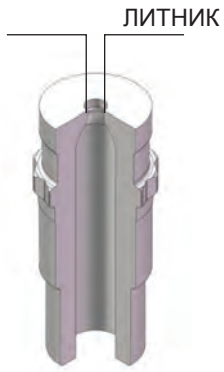

Код	Описание	Диаметр литника
T08-07-001	End Cap Open SO	0,8
T08-07-003	End Cap Open SO	1,0
T08-07-005	End Cap Open SO	1,2
T08-07-008	End Cap Open SO	1,5

iSystem 7

Тип литника: запираемый

Topless SO

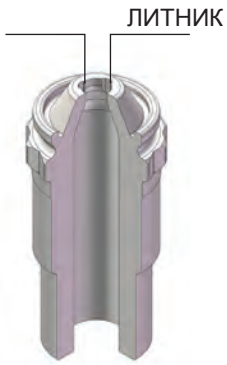

Код	Описание	Диап. диам.
T07-07-001	End Cap Topless SO End Cap Topless SO	0,8 - 2,0

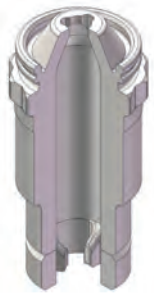

Код	Описание	Диап. диам.
T10-07-001	Topless SO with centering Topless SO с центровкой	0,8 - 2,0

Topless SOS

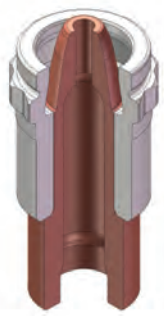

Код	Описание	Диап. диам.
T11-07-002	Topless SOS Titanium Topless SOS титановый	0,8 - 2,0

For other applications, please contact our technical department
По вопросам применения в других областях, пожалуйста, проконсультируйтесь с нашим техническим отделом

iSystem 7

Конструкция литника

Topless T

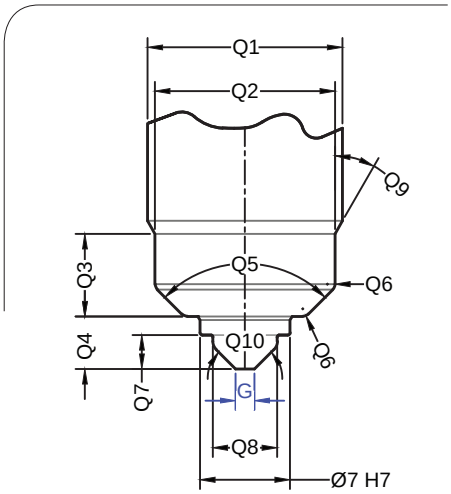

Topless C

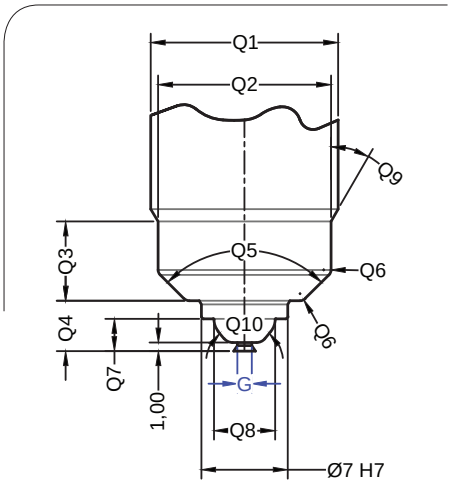

Open SO

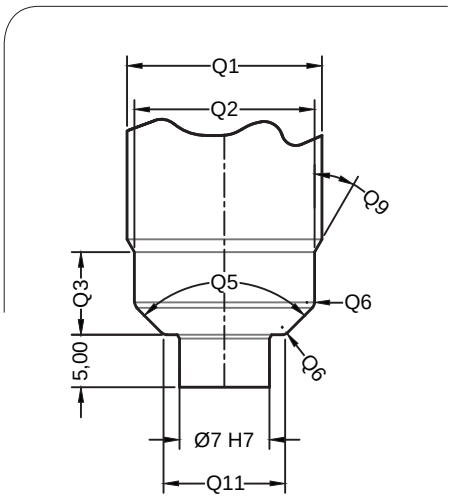

Topless SO Topless

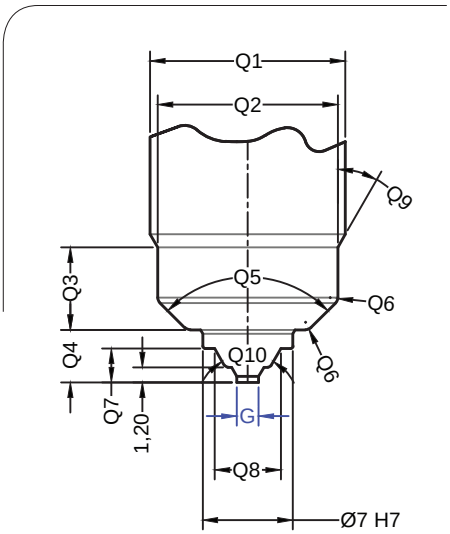

Значение	Topless T	Topless C	Topless SO, SOS	Open SO
Q1	20	20	20	20
Q2	18	18	18	18
Q3	10	10	10	10
Q4	5	5	5	
Q5	90°	90°	90°	90°
Q6	R1	R1	R1	R1
Q7	3	3	3	
Q8	5	5	5,5	
Q9	30°	30°	30°	30°
Q10	90°	80°	60°	
Q11	10	10	10	10

iSystem 12

Выбор системы

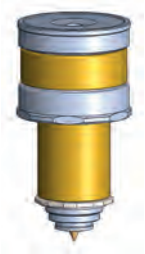

Description Описание	Page Страница
Single Nozzle iSystem iSystem с одним соплом	страница 05-01-001

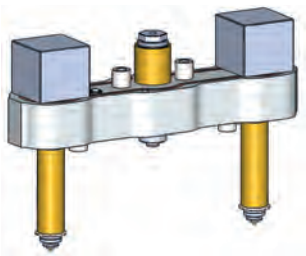

Description Описание	Page Страница
Standard Manifold iSystem Стандартный коллектор iSystem	страница 05-10-001

iSystem 12

Системы с одним соплом

Code Код	Description Описание	Page Страница
S01	Single Nozzle iSystem iSystem с одним соплом	страница 05-02-001

Code Код	Description Описание	Page Страница
S02	Single Nozzle Machinable Head iSystem iSystem с одним соплом под мехобработку	страница 05-03-001

iSystem 12

S01 с одним соплом

S01-12-LXX-RXX

Code number for Single Nozzle S01
Код на систему с одним соплом S01

LXX stands for the nominal length of the nozzle according to Table A.
RXX stands for the radious size according to Table B
LXX обозначает номинальную длину сопла по таблице А
RXX обозначает радиус по таблице В

Example: for a system with a nozzle having a length of 150 mm and a radius of 15 mm use code S01-12-150-R02
Пример: для сиситемы с соплом длиной 150 мм и радиусом 15 мм код будет S01-12-150-R02

Таблица А	
Длина сопла	LXX
50	050
70	070
90	090
110	110
130	130
150	150
170	170
190	190
210	210
230	230
250	250
270	270
290	290

Таблица В	
Радиус	RXX
R= 0 мм	R01
R= 15 мм	R02
R= 40 мм	R03

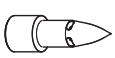

Present selection - Пункт в таблице			
Код	Description	Описание	Qty/Кол-во
	Single Nozzle	Одно сопло	
	Gate	Литник	

iSystem 12

S02 с одним соплом под мехобработку

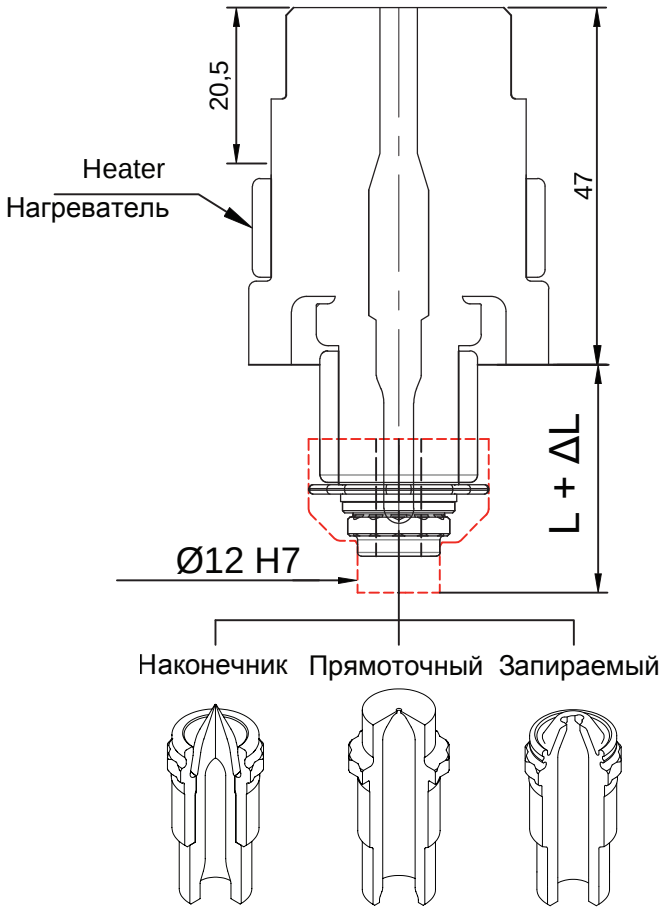

Код	Длина сопла
S02-12-050	50
S02-12-070	70
S02-12-090	90
S02-12-110	110
S02-12-130	130
S02-12-150	150
S02-12-170	170
S02-12-190	190
S02-12-210	210
S02-12-230	230
S02-12-250	250
S02-12-270	270
S02-12-290	290

ΔL = Темп. распл. - Темп. пресс-ф. x 0,0000132 x L
Пример: (250 - 50) x 0,0000132 x 100 = 0,264 мм

Optional application processed by the customer
Возможные варианты использования выполняются заказчиком

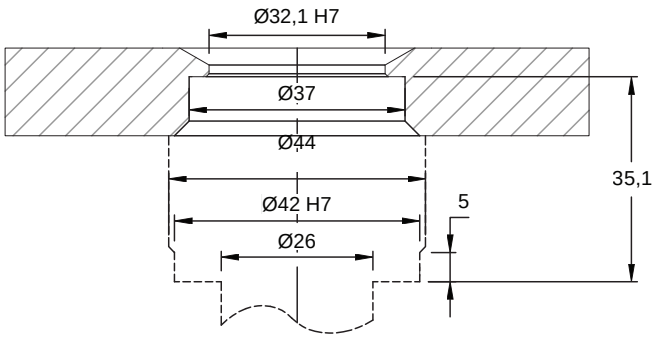

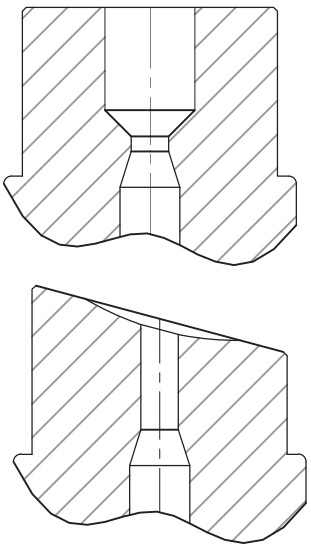

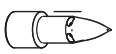

Present selection - Пункт в таблице			
Код	Description	Описание	Qty/Кол-во
	Single Nozzle	Одно сопло	
	Gate	Литник	

Select type of tip (05-50-001)
Выберите тип наконечника (05-50-001)

iSystem 12

Стандартные коллекторы

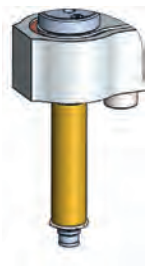

Code Код	Description Описание	Page Страница
M01	Multiple Nozzle iSystem iSystem с несколькими соплами	05-11-001

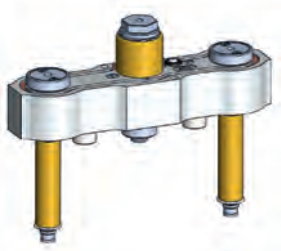

Code Код	Description Описание	Page Страница
H01	Standard Manifold 2 drop in-line iSystem Стандартный коллектор iSystem с 2 соплами в линию	05-12-001

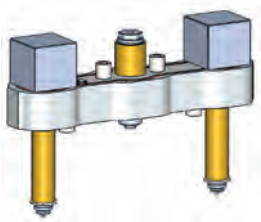

Code Код	Description Описание	Page Страница
H02	Standard Manifold 2 drop in-line iSystem SOV Стандартный коллектор iSystem с 2 запираемыми соплами в линию	05-13-001

iSystem 12

M01 - Сопло

Select the nozzle body length (supplied complete with all its accessories)
Выберите длину корпуса сопла (поставляется в комплекте со всеми необходимыми аксессуарами)

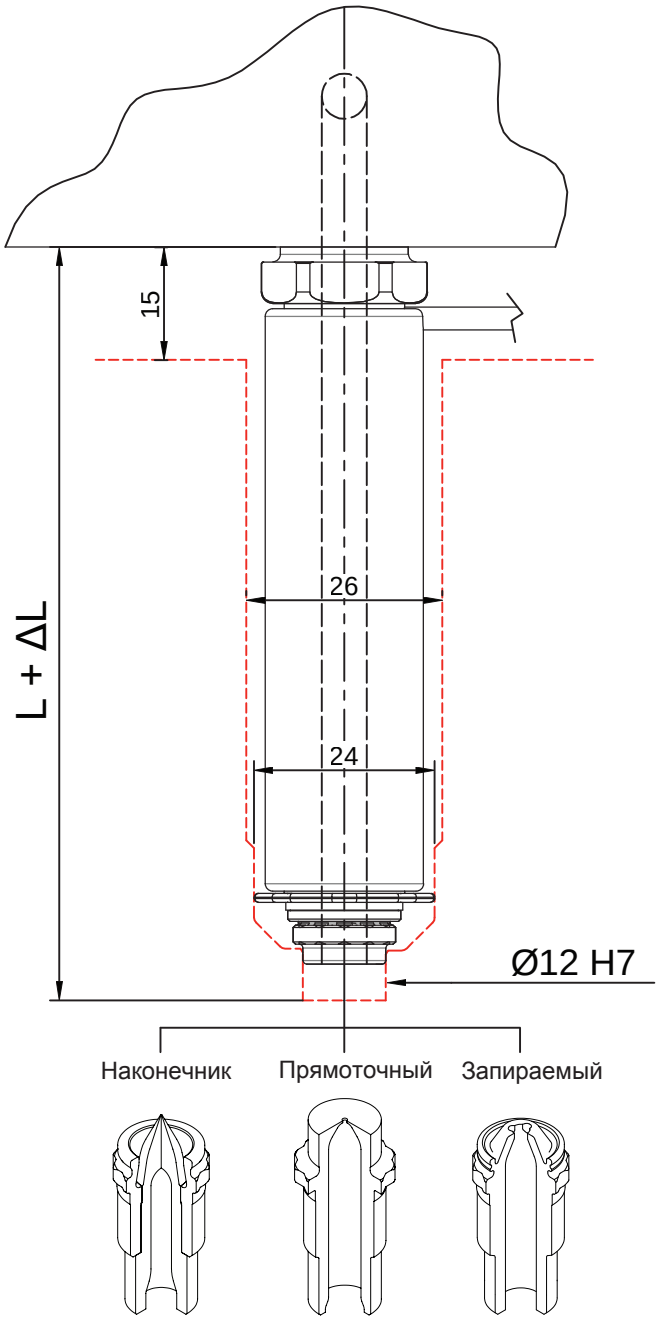

Код	Длина сопла
M01-12-060	60
M01-12-080	80
M01-12-100	100
M01-12-120	120
M01-12-140	140
M01-12-160	160
M01-12-180	180
M01-12-200	200
M01-12-220	220
M01-12-240	240
M01-12-260	260
M01-12-280	280
M01-12-300	300

ΔL = Темп. распл. - Темп. пресс-ф. x 0,0000132 x L
Пример: (250 - 50) x 0,0000132 x 100 = 0,264 мм

Note: The manifold focus length must be greater than the half-distance between focus manifold and nozzle axis (L>=X/2)

Примечание: Длина сопла должна превышать половину расстояния между центром коллектора и осью сопла (L>=X/2)

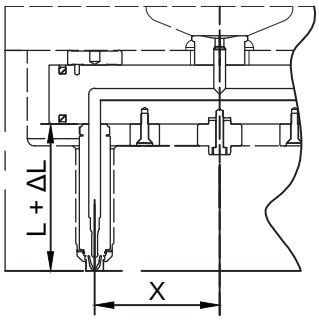

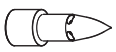

Present selection - Пункт в таблице			
Код	Description	Описание	Qty/Кол-во
	Nozzles	Сопла	
	Manifold	Коллектор	
	Gates	Литники	
	Bushing Inlet	Втулка	

Select type of tip (05-50-001)
Выберите тип наконечника (05-50-001)

iSystem 12 H01 - коллектор с 2 соплами в линию

Габаритные размеры	
X	50-200
N	15
E	10
L	(*)
H	(**)

Please contact our technical department if you require different dimensions.

Если вам требуются другие размеры, свяжитесь, пожалуйста, с нашим техническим отделом

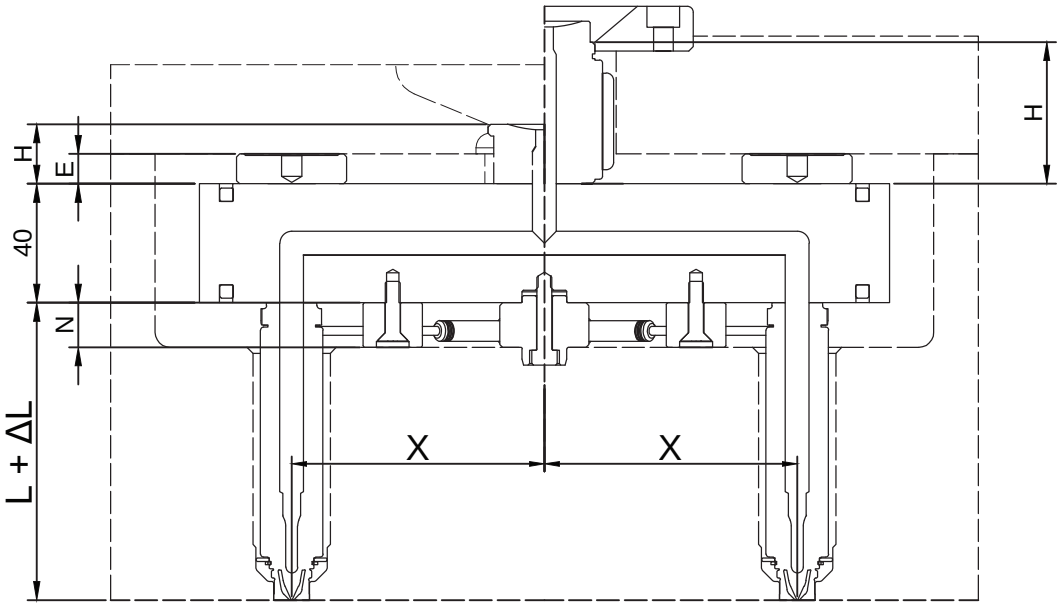

Код	X
H01-12-050	50
H01-12-075	75
H01-12-100	100
H01-12-125	125
H01-12-150	150
H01-12-175	175
H01-12-200	200

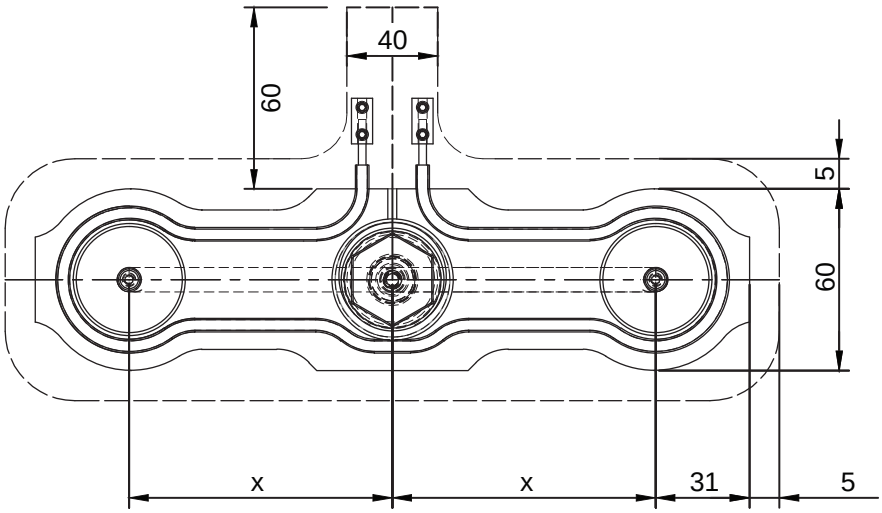

Present selection - Пункт в таблице			
Код	Description	Описание	Qty/Кол-во
	Nozzles	Сопла	
	Manifold	Коллектор	1
	Gates	Литники	
	Bushing Inlet	Втулка	

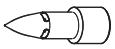

(*): L selected on page 05-11-001
Select other components:
Gates: 05-50-001
(**): Bushing inlet: 11-00-001

(*) L подбирается на стр. 05-11-001
Подбор других компонентов:
Литники: 05-50-001
(**) Втулка: 11-00-001

iSystem 12

H02 - Коллектор с 2 соплами в линию с впускным клапаном

Габаритные размеры	
X	50-200
N	15
L	(*)
H	(**)

Top version Valve gate with connections across the bottom plate
Впускной клапан с подключением сверху через нижнюю плиту

Please contact our technical department if you require different dimensions
Если вам требуются другие размеры, свяжитесь, пожалуйста, с нашим техническим отделом

The code numbers shown on this page are include Top Valve Gate Groups
Коды на этой странице относятся к группам впускных клапанов с подключением сверху

Код	X
H02-12-050	50
H02-12-075	75
H02-12-100	100
H02-12-125	125
H02-12-150	150
H02-12-175	175
H02-12-200	200

Valve Gate with Top connection
Впускной клапан с подключением сверху

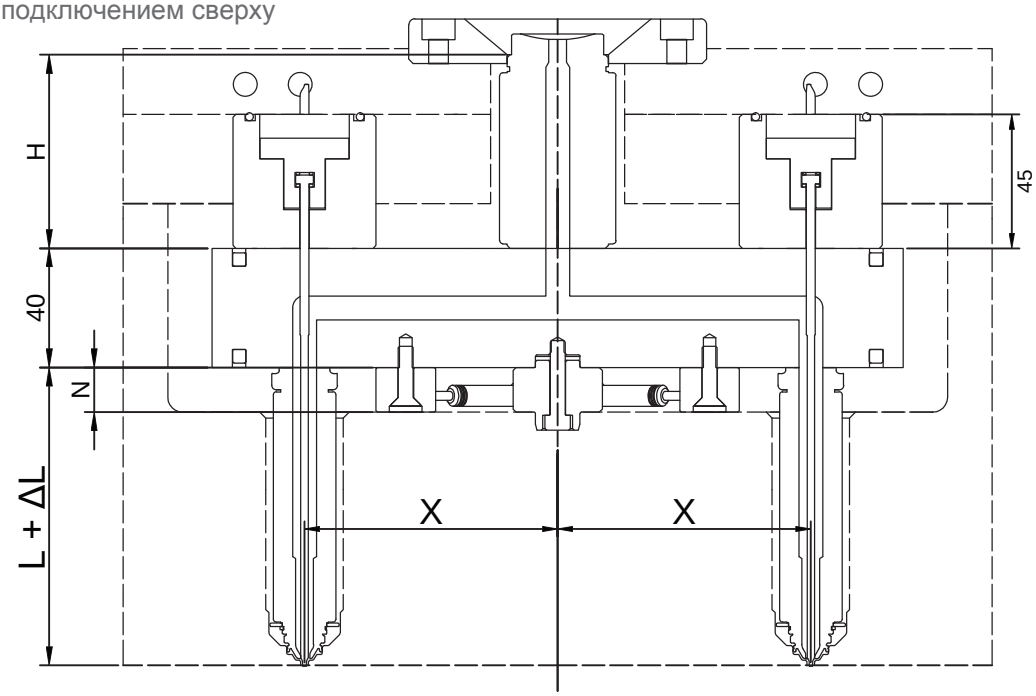

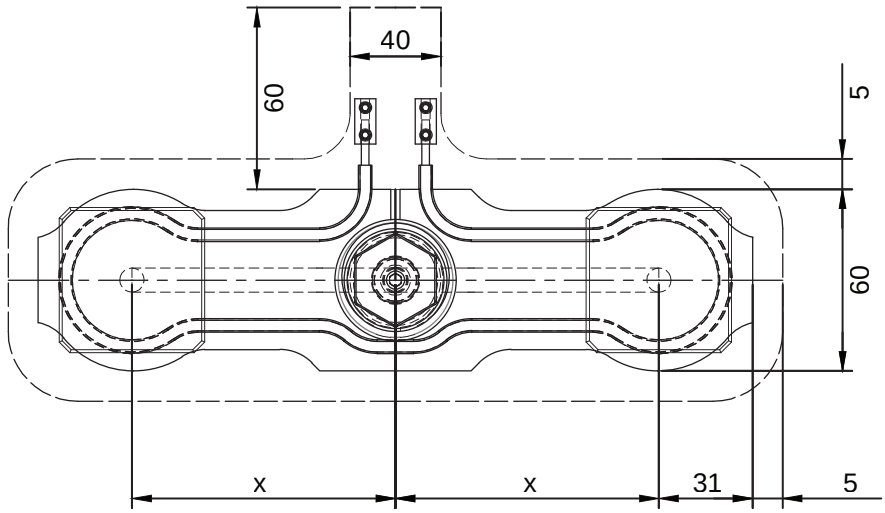

Present selection - Пункт в таблице			
Код	Description	Описание	Qty/Кол-во
	Nozzles	Сопла	
	Manifold	Коллектор	
	Gates	Литники	
	Bushing Inlet	Втулка	

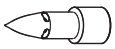

(*): L selected on page 05-11-001
Select other components:
Gates: 05-50-001
(**): Bushing inlet: 11-00-001

(*) L подбирается на стр. 05-11-001
Подбор других компонентов:
Литники: 05-50-001
(**) Втулка: 11-00-001

iSystem 12

Типы литников

НАКОНЕЧНИК

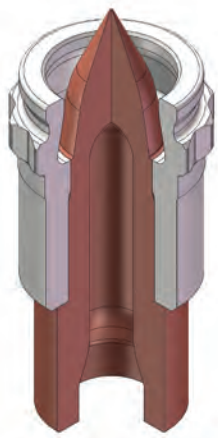

Стр. 05-51-001

ПРЯМОТОЧНЫЙ

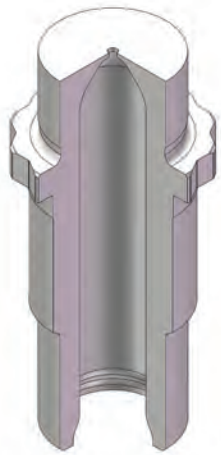

Стр. 05-52-001

ЗАПИРАЕМЫЙ

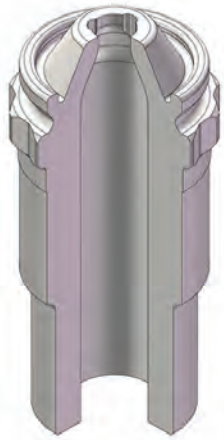

Стр. 05-53-001

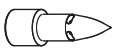

Present selection - Пункт в таблице			
Код	Description	Описание	Qty/Кол-во
	Nozzles	Сопла	
	Manifold	Коллектор	
	Gates	Литники	
	Bushing Inlet	Втулка	

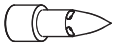

Present selection - Пункт в таблице			
Код	Description	Описание	Qty/Кол-во
	Single Nozzle	Одно сопло	
	Gate	Литник	1

iSystem 12

Тип литника: наконечник

Open T

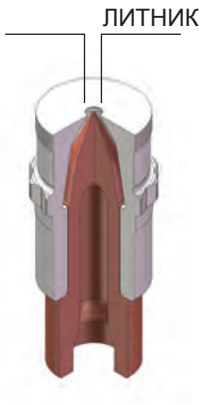

Код	Тип наконечн.	Описание	Диаметр литника
T02-12-001-	C	Open T	1,0
	S		
	T		
T02-12-003-	C	Open T	1,2
	S		
	T		
T02-12-006-	C	Open T	1,5
	S		
	T		
T02-12-009-	C	Open T	1,8
	S		
	T		
T02-12-016-	C	Open T	2,5
	S		
	T		

Open XST

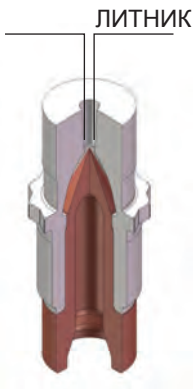

Код	Тип наконечн.	Описание	Диаметр литника
T03-12-006-	C	Open XST	1,5
	S		
	T		
T03-12-011-	C	Open XST	2,0
	S		
	T		
T03-12-016-	C	Open XST	2,5
	S		
	T		

Topless T

Код	Тип наконечн.	Описание	Диапазон диам.
T01-12-001-	C	Topless T Steel Topless T стальной	1,0 - 2,5
	S		
	T		
T01-12-002-	C	Topless T Titanium Topless T титановый	1,0 - 2,5
	S		
	T		

Тип наконечника по области применения	
Тип	Область применения
Тип C	Unfilled materials Ненаполненные материалы
Тип S	Polypropylene, Amorphous materials - filled materials Полипропилен, аморфные материалы - наполненные
Тип T	Crystalline materials - filled materials Кристаллические материалы - наполненные
Code number for example / Пример номера для заказа: T02-12-002-T	

iSystem 12

Тип литника: прямоточный

Open C

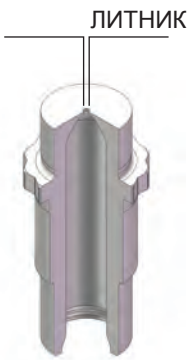

Код	Описание	Диаметр литника
T05-12-001	End Cap Open C	1
T05-12-003	End Cap Open C	1,2
T05-12-006	End Cap Open C	1,5
T05-12-011	End Cap Open C	2
T05-12-016	End Cap Open C	2,5

Open XSC

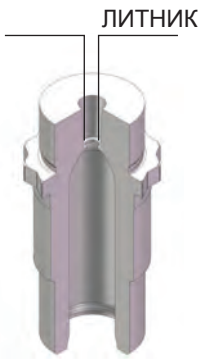

Код	Описание	Диаметр литника
T06-12-001	End Cap Open XSC	1
T06-12-003	End Cap Open XSC	1,2
T06-12-006	End Cap Open XSC	1,5
T06-12-011	End Cap Open XSC	2
T06-12-016	End Cap Open XSC	2,5

Topless C

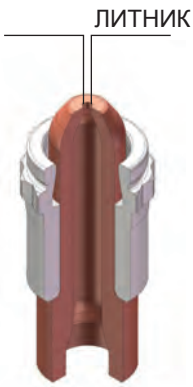

Код	Тип наконечника	Описание	Диам. литника
T04-12-001-	C	Topless C Steel/Сталь	1,50
	S		
T04-12-002-	C	Topless C Steel/Сталь	2,00
	S		
T04-12-003-	C	Topless C Steel/Сталь	2,50
	S		
T04-12-004-	C	Topless C Steel/Сталь	1,00
	S		

Тип наконечника по области применения	
Тип	Область применения
Тип C	Unfilled materials / Ненаполн. материалы
Тип S	Polypropylene, Amorphous materials - Filled materials / Полипропилен, аморфные материалы - наполненные
Code number for example / Пример номера для заказа: T04-012-002-S	

Note: Gate bore must be 0,3 mm smaller than the diameter of the tip

Примечание: диаметр литника должен быть на 0,3 мм меньше, чем диаметр наконечника

iSystem 12

Тип литника: запираемый

Open SO

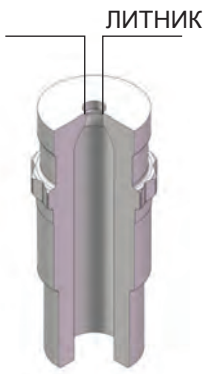

Код	Описание	Диаметр литника
T08-12-003	End Cap Open SO	1,2
T08-12-006	End Cap Open SO	1,5
T08-12-011	End Cap Open SO	2,0
T08-12-016	End Cap Open SO	2,5

Open XSSO

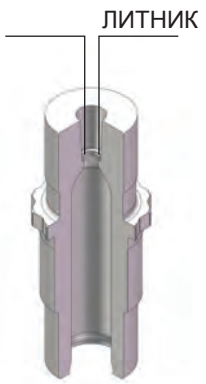

Код	Описание	Диаметр литника
T09-12-003	End Cap Open XSSO	1,2
T09-12-006	End Cap Open XSSO	1,5
T09-12-011	End Cap Open XSSO	2,0
T09-12-016	End Cap Open XSSO	2,5

iSystem 12

Тип литника: запираемый

Topless SO

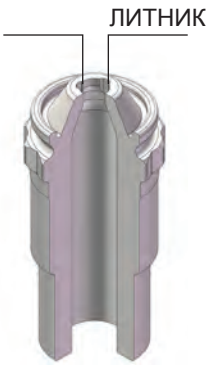

Код	Описание	Диам. литника
T07-12-001	End Cap Topless SO End Cap Topless SO	1,5 - 2,5

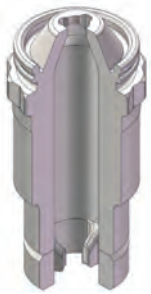

Код	Описание	Диам. литника
T10-12-001	Topless SO with centering Topless SO с центровкой	1,5 - 2,5

Topless SOS

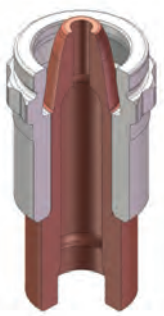

Код	Описание	Диап. диам.	Применение
T11-12-001	Topless SOS Steel Topless SOS стальной	1,5 - 2,5	Wide thermal range Широкий диапазон температур
T11-12-002	Topless SOS Titanium Topless SOS титановый	1,5 - 2,5	Materials with restricted thermal range Мат-лы в узком. диапазоне температур

For other applications, please contact our technical department
По вопросам применения в других областях, пожалуйста, проконсультируйтесь с нашим техническим отделом

iSystem 12

Конструкция литника

Topless T

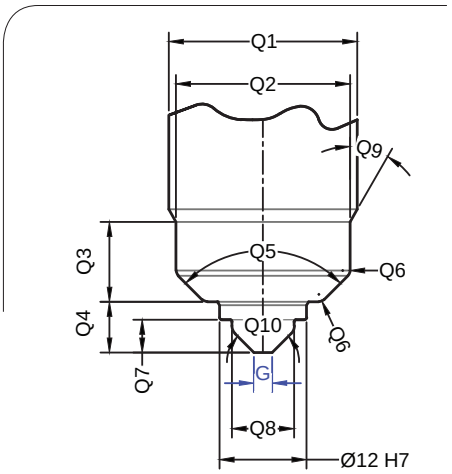

Topless C

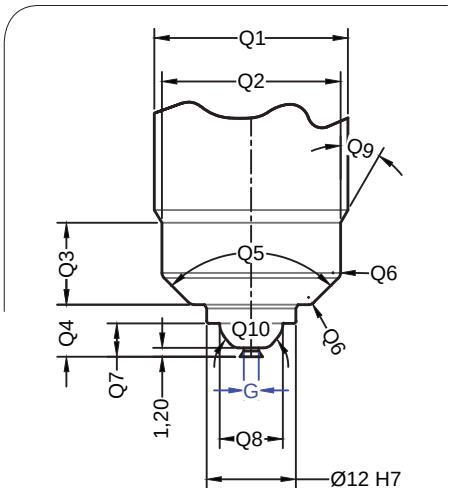

Open T
Open SO / Open C

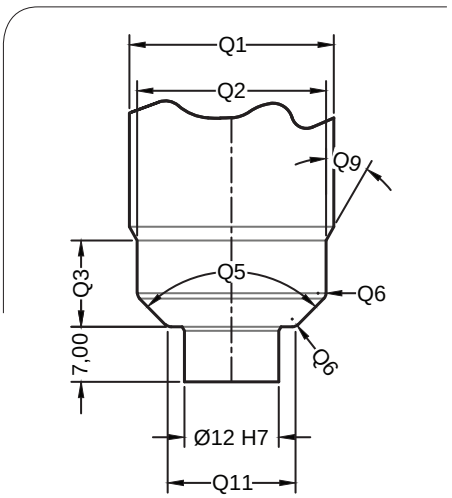

Topless
SO Topless

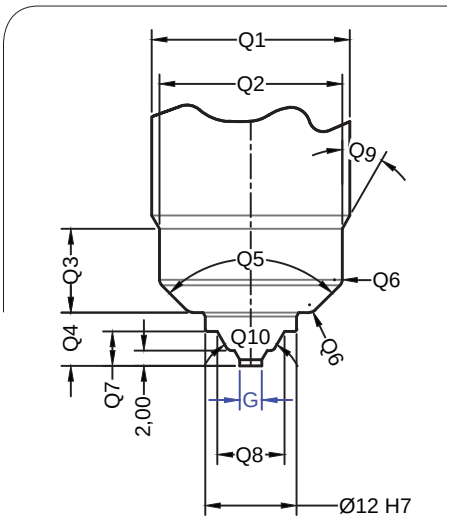

Open
XST
Open

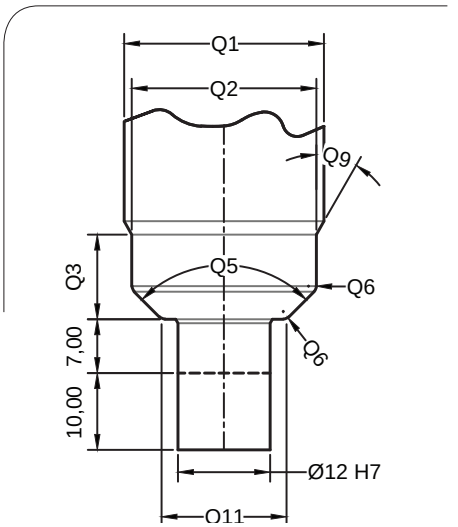

Значение	Topless T	Topless C	Open XSC, XSSO, XST	Topless SO, SOS	Open C, SO, T
Q1	26	26	26	26	26
Q2	24	24	24	24	24
Q3	11	11	11	11	11
Q4	7	7		7	
Q5	90°	90°	90°	90°	90°
Q6	R1	R1	R1	R1	R1
Q7	4,5	4,5		4,5	
Q8	8,6	8,5		8,8	
Q9	30°	30°	30°	30°	30°
Q10	90°	80°		60°	
Q11			16,2		16,2

Примечания

iSystem 16

Выбор системы

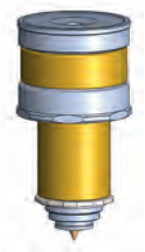

Description Описание	Page Страница
Single Nozzle iSystem iSystem с одним соплом	стр. 06-01-001

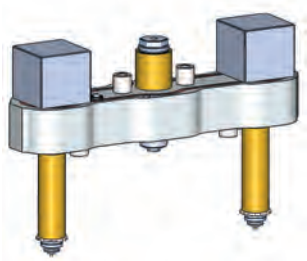

Description Описание	Page Страница
Standard Manifold iSystem Стандартный коллектор iSystem	стр. 06-10-001

iSystem 16

Системы с одним соплом

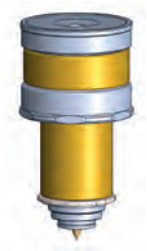

Code Код	Description Описание	Page Страница
S01	Single Nozzle iSystem iSystem с одним соплом	стр. 06-02-001

Code Код	Description Описание	Page Страница
S02	Single Nozzle Machinable Head iSystem iSystem с одним соплом под мехобработку	стр. 06-03-001

iSystem 16

S01 с одним соплом

S01-16-LXX-RXX

Code number for Single Nozzle S01
Код на систему с одним соплом S01

LXX stands for the nominal length of the nozzle according to Table A.
RXX stands for the radious size according to Table B
LXX обозначает номинальную длину сопла по таблице A
RXX обозначает радиус по таблице B

Example: for a system with a nozzle having a length of 150 mm and a radius of 15 mm use code S01-16-150-R02
Пример: для сиситемы с соплом длиной 150 мм и радиусом 15 мм код будет S01-16-150-R02

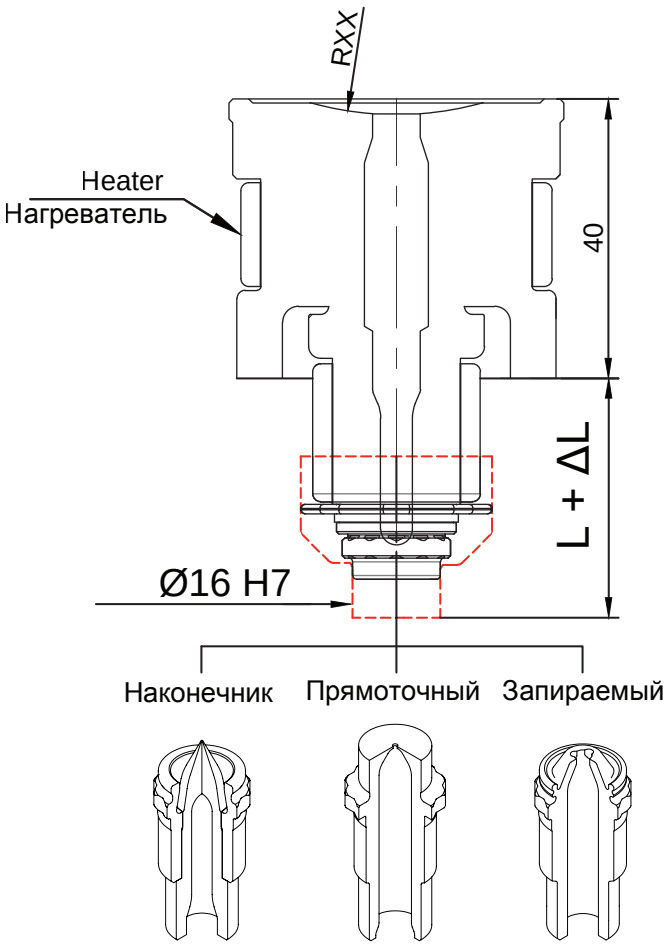

Таблица A	
Длина сопла	LXX
50	050
70	070
90	090
110	110
130	130
150	150
170	170
190	190
210	210
230	230
250	250
270	270
290	290
310	310
330	330
350	350

Таблица B	
Радиус	RXX
R= 0 мм	R01
R= 15 мм	R02
R= 40 мм	R03

ΔL = Темп. распл. - Темп. пресс-ф. x 0,0000132 x L
Пример: (250 - 50) x 0,0000132 x 100 = 0,264 мм

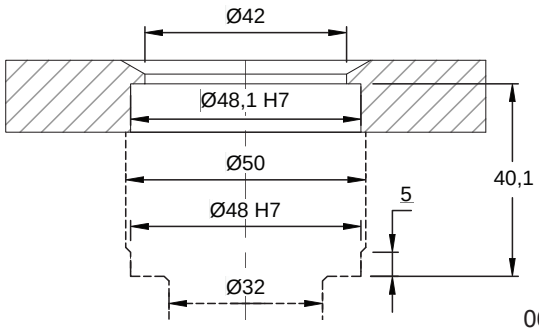

06-02-001

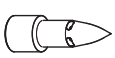

Present selection - Пункт в таблице			
Код	Description	Описание	Qty/Кол-во
	Single Nozzle	Одно сопло	
	Gate	Литник	

Select type of tip (06-50-001)
Выберите тип наконечника (06-50-001)

iSystem 16

S02 с одним соплом под мехобработку

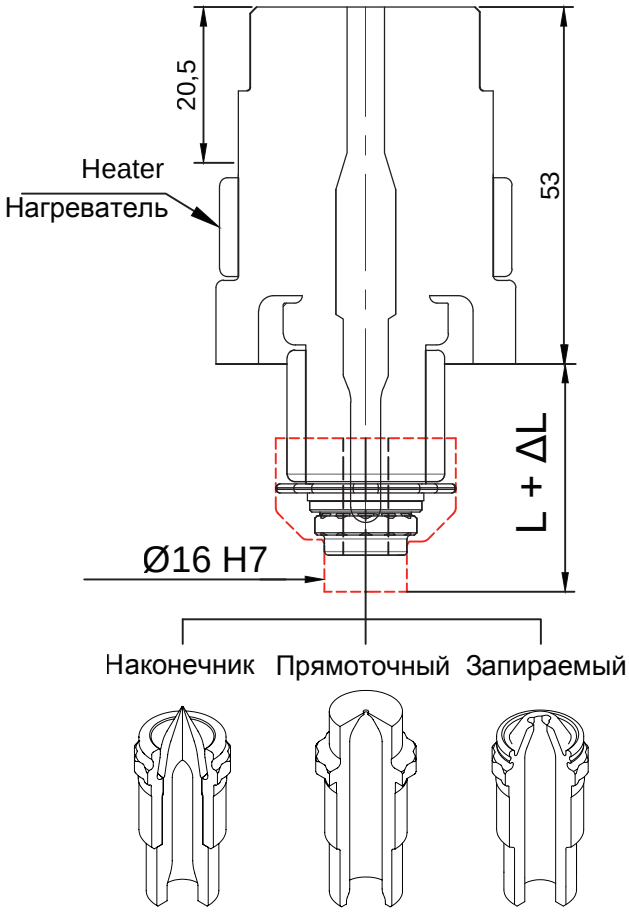

Код	Длина сопла
S02-16-050	50
S02-16-070	70
S02-16-090	90
S02-16-110	110
S02-16-130	130
S02-16-150	150
S02-16-170	170
S02-16-190	190
S02-16-210	210
S02-16-230	230
S02-16-250	250
S02-16-270	270
S02-16-290	290
S02-16-310	310
S02-16-330	330
S02-16-350	350

ΔL = Темп. распл. - Темп. пресс-ф.. x 0,0000132 x L
Пример : (250 - 50) x 0,0000132 x 100 = 0,264 мм

Optional application processed by the customer
Возможные варианты использования выполняются заказчиком

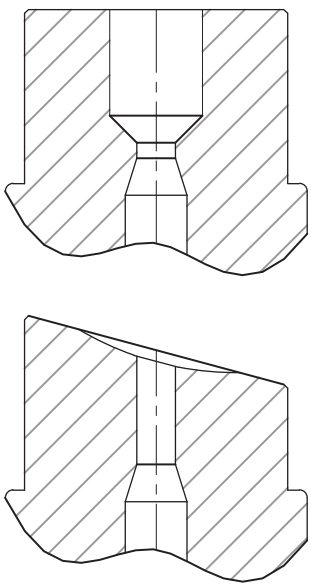

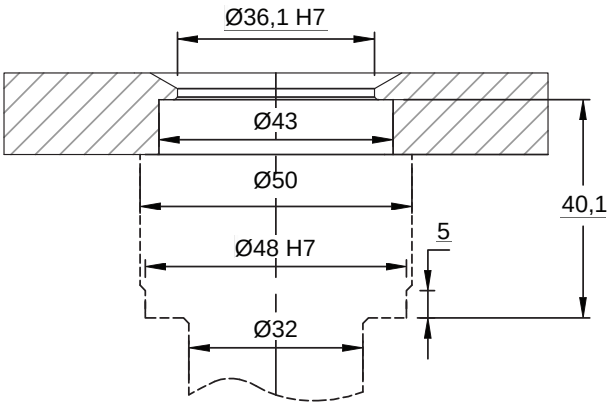

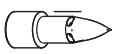

Present selection - Пункт в таблице			
Код	Description	Описание	Qty/Кол-во
	Single Nozzle	Одно сопло	
	Gate	Литник	

Select type of tip (06-50-001)
Выберите тип наконечника (06-50-001)

iSystem 16

Стандартные коллекторы

Code Код	Description Описание	Page Страница
M01	Multiple Nozzle iSystem iSystem с несколькими соплами	06-11-001

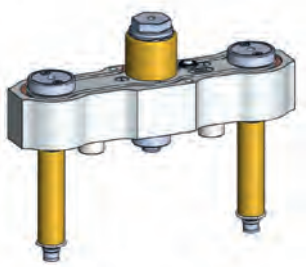

Code Код	Description Описание	Page Страница
H01	Standard Manifold 2 drop in-line iSystem Стандартный коллектор iSystem с 2 соплами в линию	06-12-001

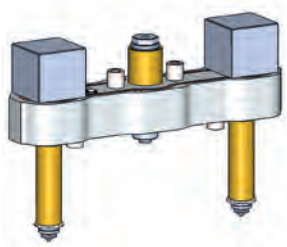

Code Код	Description Описание	Page Страница
H02	Standard Manifold 2 drop in-line iSystem SOV Стандартный коллектор iSystem с 2 запираемыми соплами в линию	06-13-001

iSystem 16

M01 - Сопло

Select the nozzle body length (supplied complete with all its accessories)
Выберите длину корпуса сопла (поставляется в комплекте со всеми необходимыми аксессуарами)

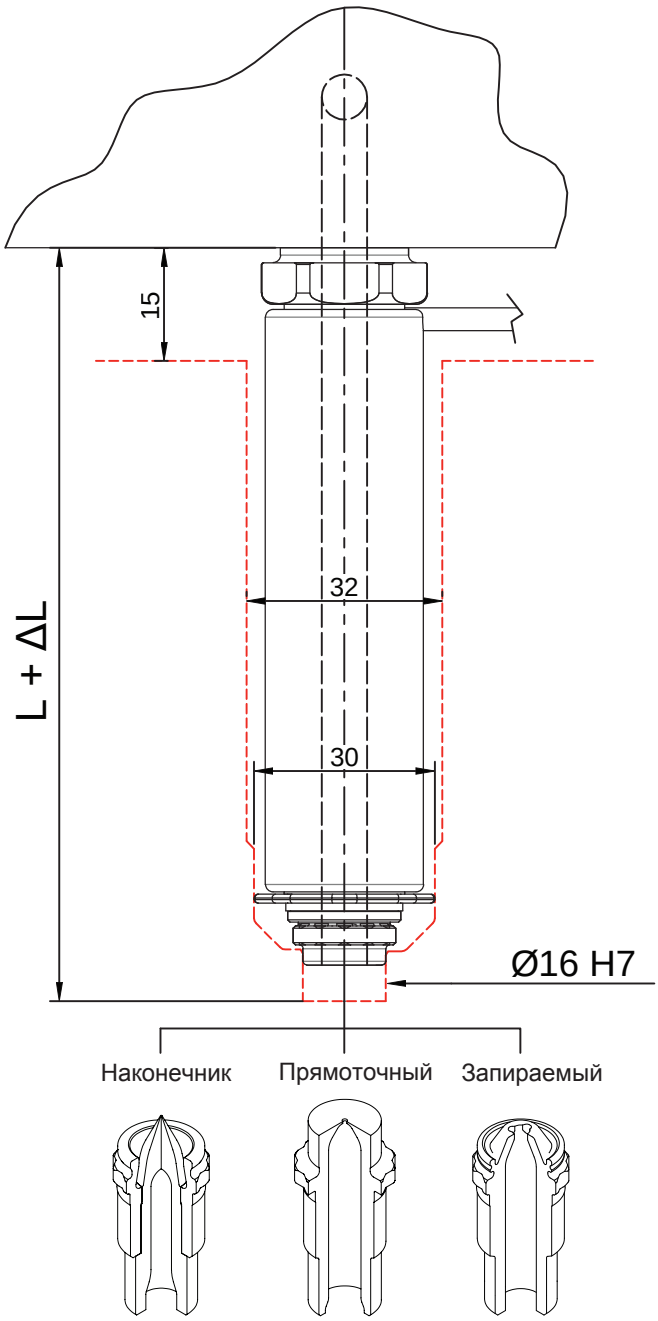

Код	Длина сопла
M01-16-060	60
M01-16-080	80
M01-16-100	100
M01-16-120	120
M01-16-140	140
M01-16-160	160
M01-16-180	180
M01-16-200	200
M01-16-220	220
M01-16-240	240
M01-16-260	260
M01-16-280	280
M01-16-300	300
M01-16-320	320
M01-16-340	340
M01-16-360	360

ΔL = Темп. распл. - Темп. пресс-ф. x 0,0000132 x L
Пример: (250 - 50) x 0,0000132 x 100 = 0,264 мм

Note: The manifold focus length must be greater than the half-distance between focus manifold and nozzle axis (L>=X/2)

Примечание: Длина сопла должна превышать половину расстояния между центром коллектора и осью сопла (L>=X/2)

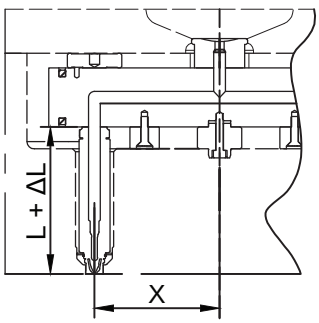

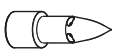

Present selection - Пункт в таблице			
Код	Description	Описание	Qty/Кол-во
	Nozzles	Сопла	
	Manifold	Коллектор	
	Gates	Литники	
	Bushing Inlet	Втулка	

Select type of tip (06-50-001)
Выберите тип наконечника (06-50-001)

iSystem 16 H01 - коллектор с 2 соплами в линию

Габаритные размеры	
X	50-250
N	15
E	15
L	(*)
H	(**)

Please contact our technical department if you require different dimensions.

Если вам требуются другие размеры, свяжитесь, пожалуйста, с нашим техническим отделом

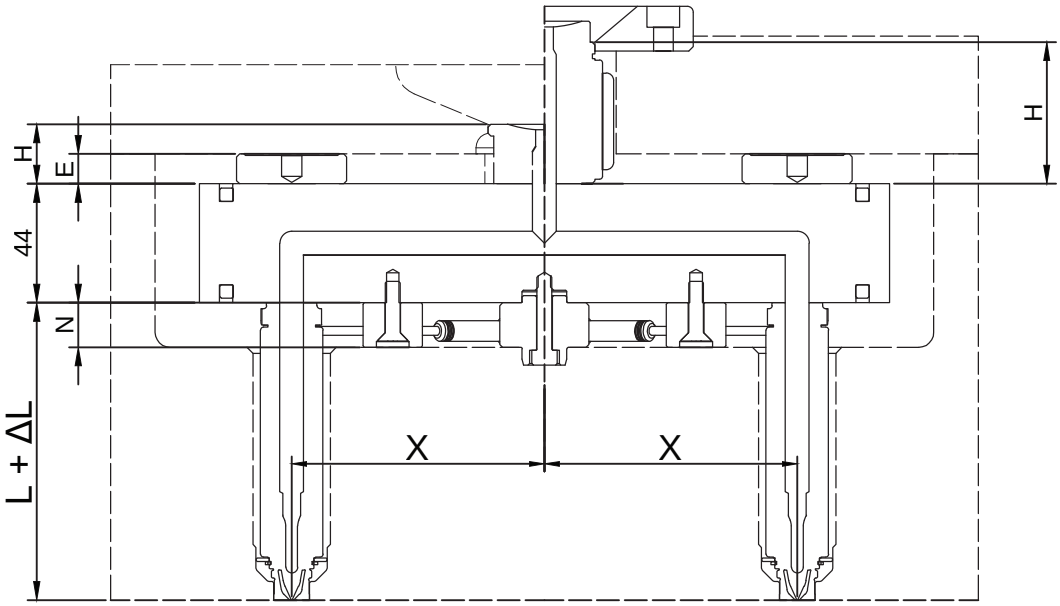

Код	X
H01-16-050	50
H01-16-075	75
H01-16-100	100
H01-16-125	125
H01-16-150	150
H01-16-175	175
H01-16-200	200
H01-16-225	225
H01-16-250	250

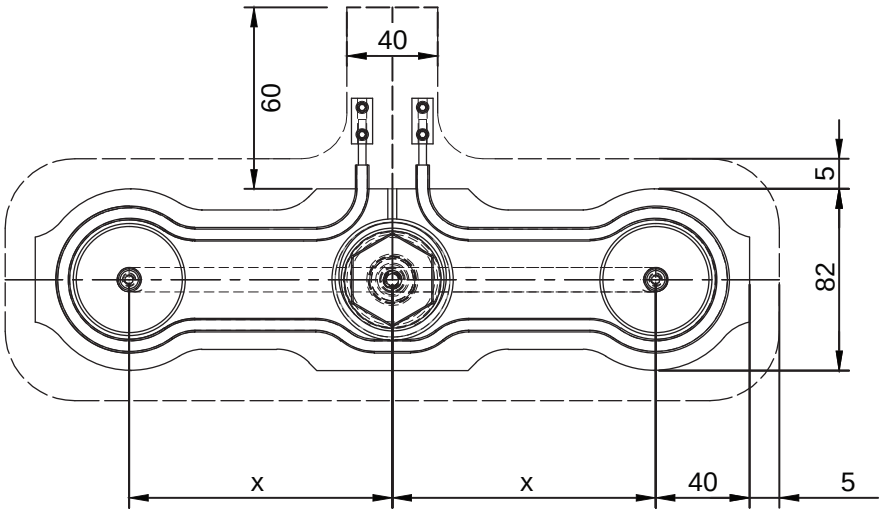

Present selection - Пункт в таблице			
Код	Description	Описание	Qty/Кол-во
	Nozzles	Сопла	
	Manifold	Коллектор	1
	Gates	Литники	
	Bushing Inlet	Втулка	

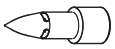

(*): L selected on page 06-11-001
Select other components:
Gates: 06-50-001
(**): Bushing inlet: 11-00-001

(*) L подбирается на стр. 06-11-001
Подбор других компонентов:
Литники: 06-50-001
(**) Втулка: 11-00-001

iSystem 16

H02 - Коллектор с 2 соплами в линию с впускным клапаном

Габаритные размеры	
X	50-250
N	15
L	(*)
H	(**)

Top version Valve gate with connections across the bottom plate
Впускной клапан с подключением сверху через нижнюю плиту

Please contact our technical department if you require different dimensions
Если вам требуются другие размеры, свяжитесь, пожалуйста, с нашим техническим отделом

The code numbers shown on this page are include Top Valve Gate Groups
Коды на этой странице относятся к группам впускных клапанов с подключением сверху

Код	X
H02-16-050	50
H02-16-075	75
H02-16-100	100
H02-16-125	125
H02-16-150	150
H02-16-175	175
H02-16-200	200
H02-16-225	225
H02-16-250	250

Valve Gate with Top connection
Впускной клапан с подключением сверху

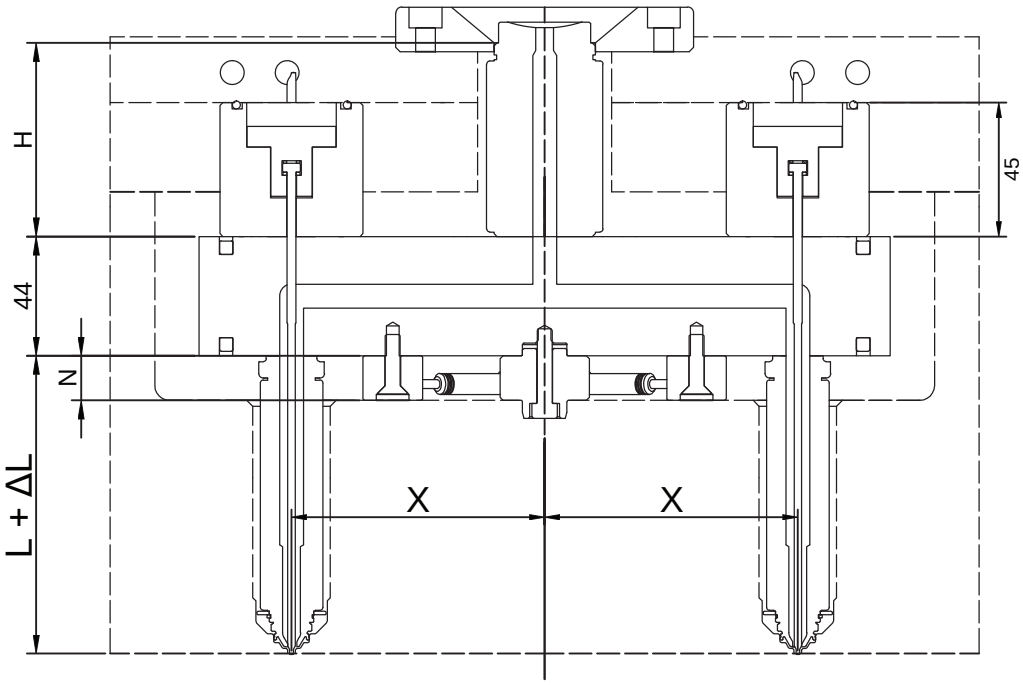

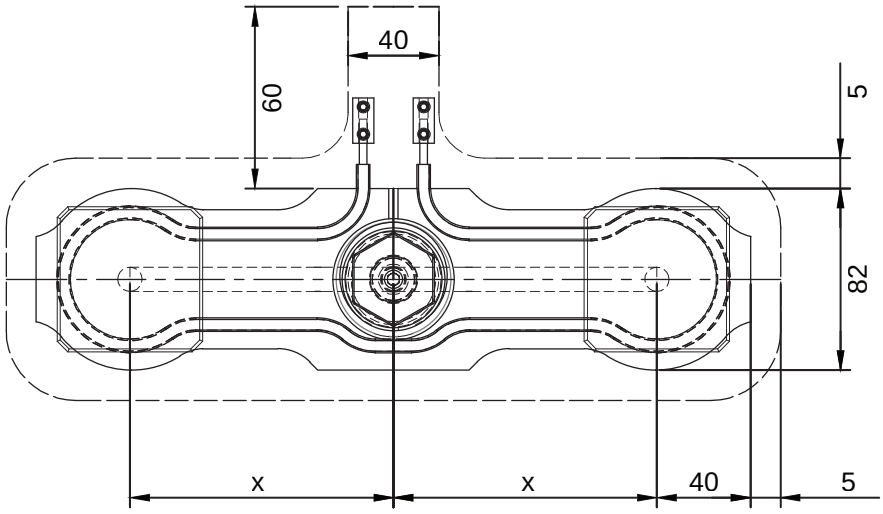

(*): L selected on page 06-11-001
Select other components:
Gates: 06-50-001
(**): Bushing inlet: 11-00-001

(*) L подбирается на стр. 06-11-001
Подбор других компонентов:
Литники: 06-50-001
(**) Втулка: 11-00-001

Present selection - Пункт в таблице			
Код	Description	Описание	Qty/Кол-во
	Nozzles	Сопла	
	Manifold	Коллектор	1
	Gates	Литники	
	Bushing Inlet	Втулка	

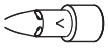

iSystem 16

Типы литников

НАКОНЕЧНИК

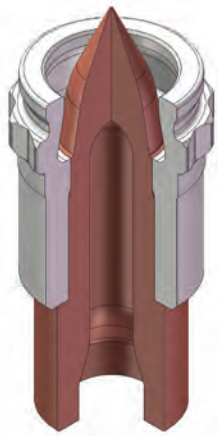

Стр. 06-51-001

ПРЯМОТОЧНЫЙ

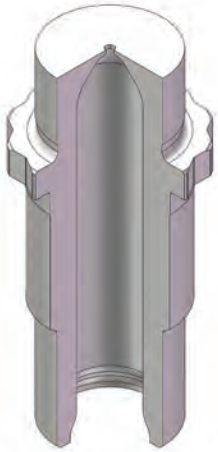

Стр. 06-52-001

ЗАПИРАЕМЫЙ

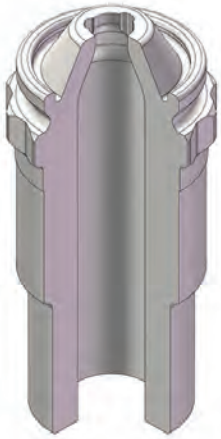

Стр. 06-53-001

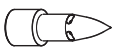

Present selection - Пункт в таблице			
Код	Description	Описание	Qty/Кол-во
	Nozzles	Сопла	
	Manifold	Коллектор	
	Gates	Литники	
	Bushing Inlet	Втулка	

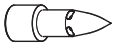

Present selection - Пункт в таблице			
Код	Description	Описание	Qty/Кол-во
	Single Nozzle	Одно сопло	
	Gate	Литник	1

iSystem 16

Тип литника: наконечник

Open T

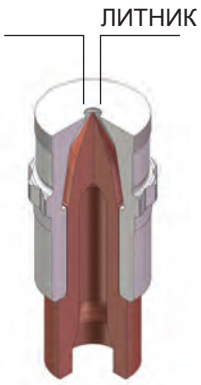

Код	Тип наконечн.	Описание	Диаметр литника
T02-16-001-	C	Open T	1,2
	S		
	T		
T02-16-004-	C	Open T	1,5
	S		
	T		
T02-16-009-	C	Open T	2,0
	S		
	T		
T02-16-014-	C	Open T	2,5
	S		
	T		
T02-16-019-	C	Open T	3,0
	S		
	T		

Open XST

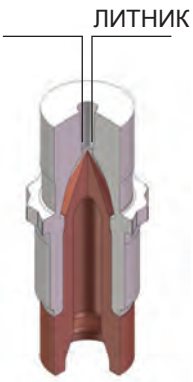

Код	Тип наконечн.	Описание	Диаметр литника
T03-16-009-	C	Open XST	2,0
	S		
	T		
T03-16-014-	C	Open XST	2,5
	S		
	T		
T03-16-019-	C	Open XST	3,0
	S		
	T		

Topless T

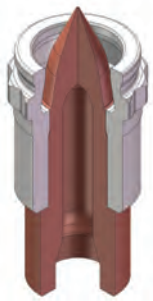

Код	Тип наконечн.	Описание	Диапазон диам.
T01-16-001-	C	Topless T Steel Topless T стальной	1,2 - 3,0
	S		
	T		
T01-16-002-	C	Topless T Titanium Topless T титановый	1,2 - 3,0
	S		
	T		

Тип наконечника по области применения	
Тип	Область применения
Тип C	Unfilled materials Ненаполненные материалы
Тип S	Polypropylene, Amorphous materials - filled materials Полипропилен, аморфные материалы - наполненные
Тип T	Crystalline materials - filled materials Кристаллические материалы - наполненные
Code number for example / Пример номера для заказа: T02-16-004-T	

iSystem 16

Тип литника: прямоточный

Open C

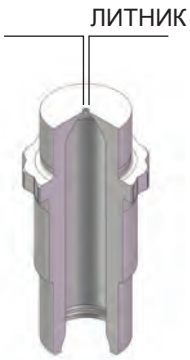

Код	Описание	Диаметр литника
T05-16-001	End Cap Open C	1,2
T05-16-004	End Cap Open C	1,5
T05-16-009	End Cap Open C	2,0
T05-16-014	End Cap Open C	2,5
T05-16-019	End Cap Open C	3,0

Open XSC

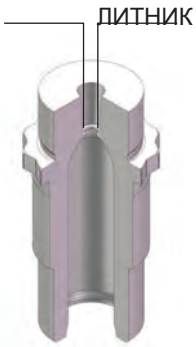

Код	Описание	Диаметр литника
T06-16-001	End Cap Open XSC	1,2
T06-16-004	End Cap Open XSC	1,5
T06-16-009	End Cap Open XSC	2,0
T06-16-014	End Cap Open XSC	2,5
T06-16-019	End Cap Open XSC	3,0

Topless C

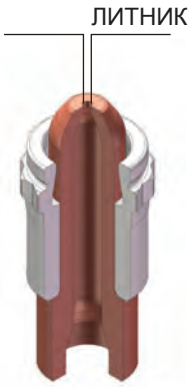

Код	Тип наконечника	Описание	Диам. литника
T04-16-001-	C	Topless C Steel/Сталь	2,0
	S		
T04-16-002-	C	Topless C Steel/Сталь	2,5
	S		
T04-16-003-	C	Topless C Steel/Сталь	3,0
	S		
T04-16-004-	C	Topless C Steel/Сталь	1,5
	S		

Тип наконечника по области применения	
Тип	Область применения
Тип C	Unfilled materials / Ненаполн. материалы
Тип S	Polypropylene, Amorphous materials - Filled materials / Полипропилен, аморфные материалы - наполненные
Code number for example / Пример номера для заказа: T04-016-002-S	

Note: Gate bore must be 0,5 mm smaller than the diameter of the tip

Примечание: диаметр литника должен быть на 0,5 мм меньше, чем диаметр наконечника

iSystem 16

Тип литника: запираемый

Open SO

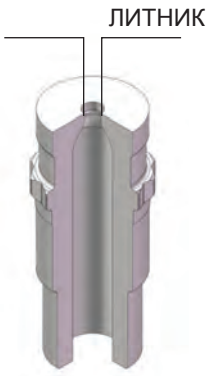

Код	Описание	Диаметр литника
T08-16-004	End Cap Open SO	1,5
T08-16-009	End Cap Open SO	2,0
T08-16-014	End Cap Open SO	2,5
T08-16-019	End Cap Open SO	3,0

Open XSSO

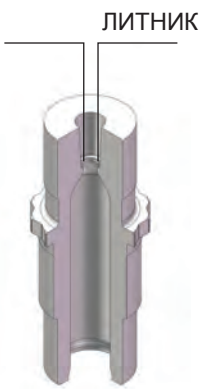

Код	Описание	Диаметр литника
T09-16-004	End Cap Open XSSO	1,5
T09-16-009	End Cap Open XSSO	2,0
T09-16-014	End Cap Open XSSO	2,5
T09-16-019	End Cap Open XSSO	3,0

iSystem 16

Тип литника: запираемый

Topless SO

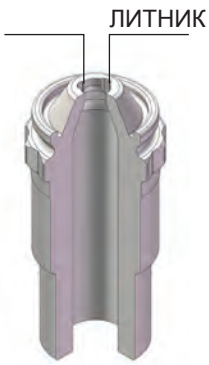

Код	Описание	Диам. литника
T07-16-001	End Cap Topless SO End Cap Topless SO	1,5 - 3,0

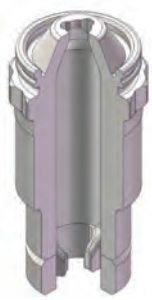

Код	Описание	Диам. литника
T10-16-001	Topless SO with centering Topless SO с центровкой	1,5 - 3,0

Topless SOS

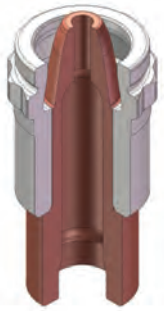

Код	Описание	Диап. диам.	Применение
T11-16-001	Topless SOS Steel Topless SOS стальной	1,5 - 3,0	Wide thermal range Широкий диапазон температур
T11-16-002	Topless SOS Titanium Topless SOS титановый	1,5 - 3,0	Materials with restricted thermal range Мат-лы в узком. диапазоне температур

For other applications, please contact our technical department
По вопросам применения в других областях, пожалуйста, проконсультируйтесь с нашим техническим отделом

iSystem 16

Конструкция литника

Topless T

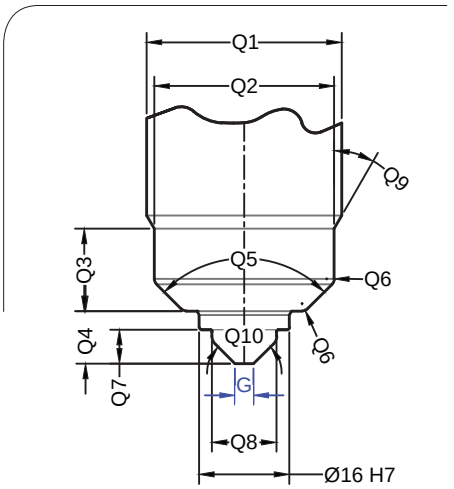

Topless C

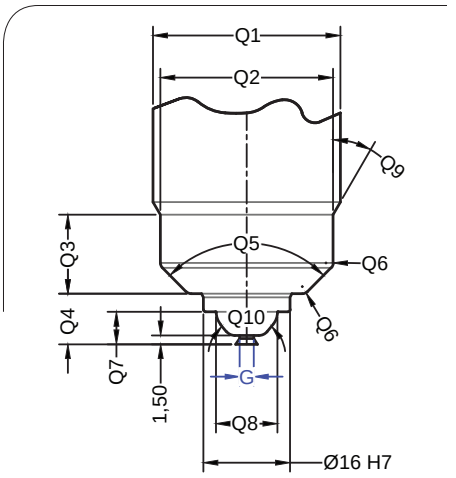

Open T
Open SO / Open C

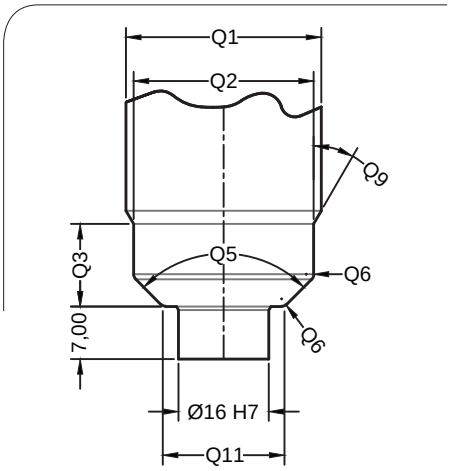

Topless
SO Topless

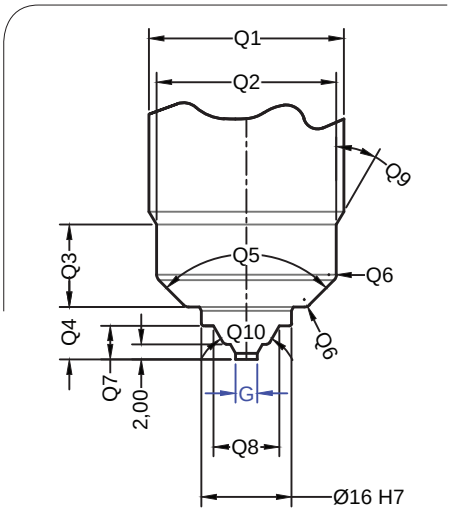

Open
XST
Open

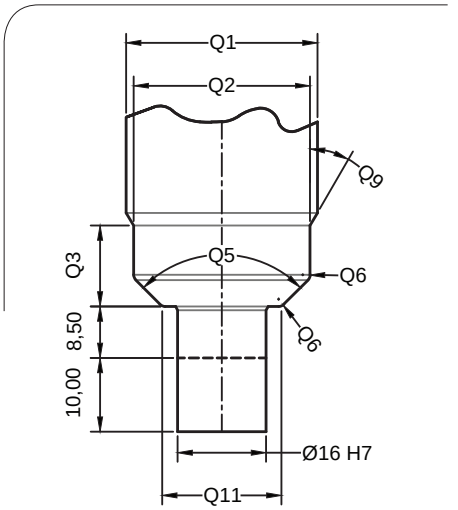

Значение	Topless T	Topless C	Open XSC, XSSO, XST	Topless SO, SOS	Open C, SO, T
Q1	32	32	32	32	32
Q2	30	30	30	30	30
Q3	14	14	14	14	14
Q4	8,5	8,5		8,5	
Q5	90°	90°	90°	90°	90°
Q6	R1	R1	R1	R1	R1
Q7	5,5	5,5		5,5	
Q8	11	10,8		10,8	
Q9	30°	30°	30°	30°	30°
Q10	90°	80°		60°	
Q11	22	22	22	22	22

Примечания

iSystem 18

Выбор системы

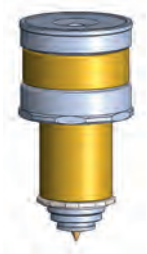

Description Описание	Page Страница
Single Nozzle iSystem iSystem с одним соплом	стр. 07-01-001

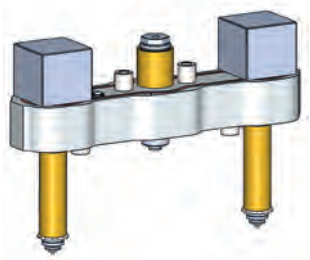

Description Описание	Page Страница
Standard Manifold iSystem Стандартный коллектор iSystem	стр. 07-10-001

iSystem 18

Системы с одним соплом

Code Код	Description Описание	Page Страница
S01	Single Nozzle iSystem iSystem с одним соплом	стр. 07-02-001

Code Код	Description Описание	Page Страница
S02	Single Nozzle Machinable Head iSystem iSystem с одним соплом под мехобработку	стр. 07-03-001

iSystem 18

S01 с одним соплом

S01-18-LXX-RXX

Code number for Single Nozzle S01
Код на систему с одним соплом S01

LXX stands for the nominal length of the nozzle according to Table A.
RXX stands for the radious size according to Table B
LXX обозначает номинальную длину сопла по таблице A
RXX обозначает радиус по таблице B

Example: for a system with a nozzle having a length of 160 mm and a radius of 15 mm use code S01-18-160-R02
Пример: для сиситемы с соплом длиной 160 мм и радиусом 15 мм код будет S01-18-160-R02

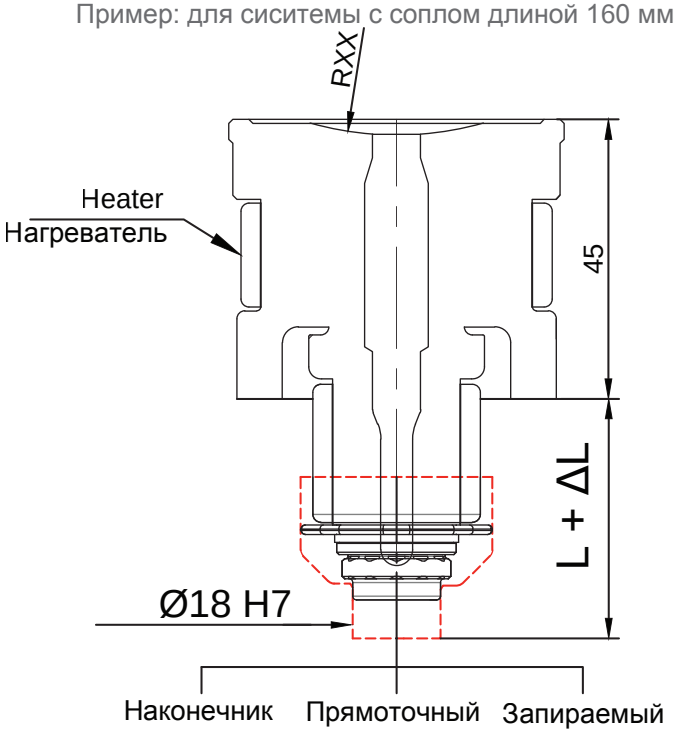

Таблица A	
Длина сопла	LXX
60	060
85	085
110	110
135	135
160	160
185	185
210	210
235	235
260	260
285	285
310	310
335	335
360	360
385	385

Таблица B	
Радиус	RXX
R= 0 мм	R01
R= 15 мм	R02
R= 40 мм	R03

ΔL = Темп. распл. - Темп. пресс-ф. x 0,0000132 x L
Пример: (250 - 50) x 0,0000132 x 100 = 0,264 мм

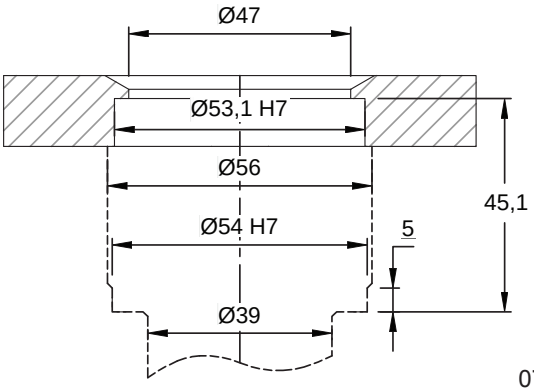

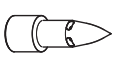

Present selection - Пункт в таблице			
Код	Description	Описание	Qty/Кол-во
	Single Nozzle	Одно сопло	
	Gate	Литник	

07-02-001

iSystem 18

S02 с одним соплом под мехобработку

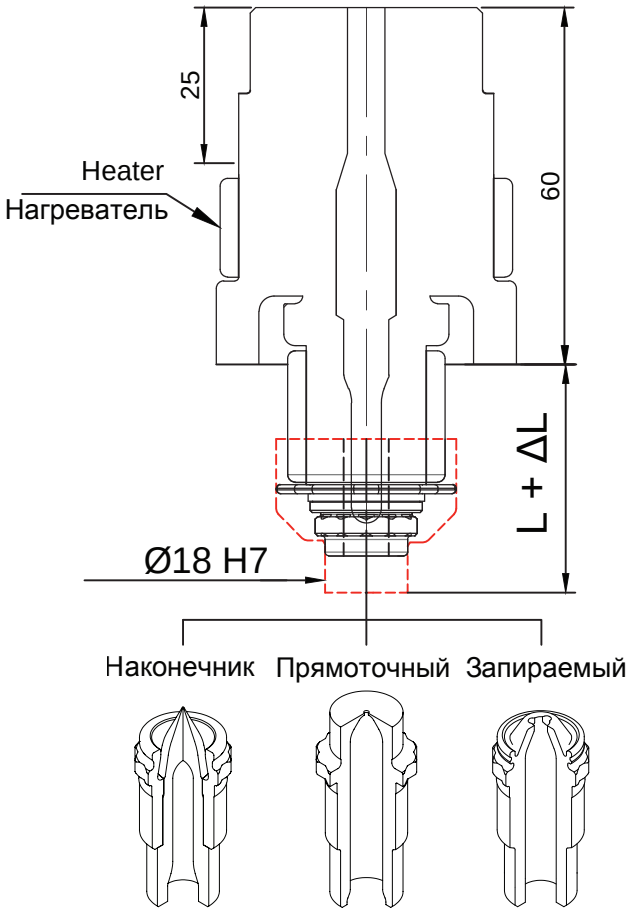

Код	Длина сопла
S02-18-060	60
S02-18-085	85
S02-18-110	110
S02-18-135	135
S02-18-160	160
S02-18-185	185
S02-18-210	210
S02-18-235	235
S02-18-260	260
S02-18-285	285
S02-18-310	310
S02-18-335	335
S02-18-360	360
S02-18-385	385

ΔL = Темп. распл. - Темп. пресс-ф.. x 0,0000132 x L
Пример : (250 - 50) x 0,0000132 x 100 = 0,264 мм

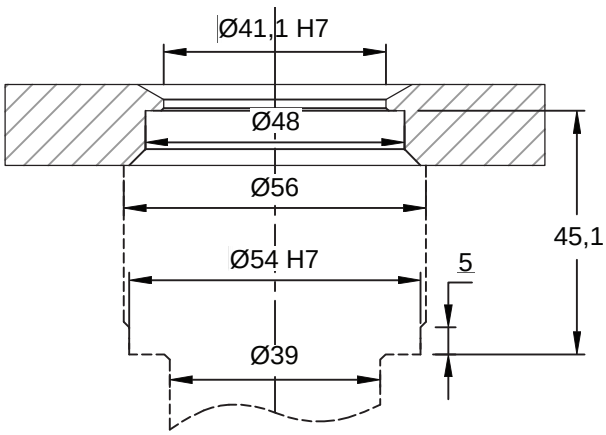

Optional application processed by the customer
Возможные варианты использования выполняются заказчиком

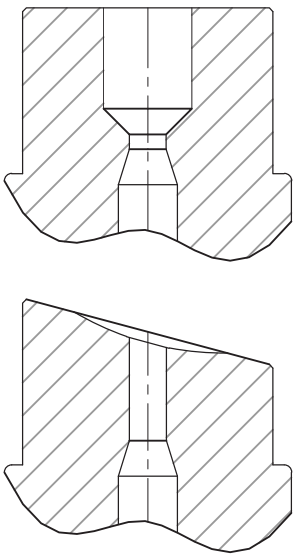

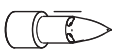

Present selection - Пункт в таблице			
Код	Description	Описание	Qty/Кол-во
	Single Nozzle	Одно сопло	
	Gate	Литник	

Select type of tip (07-50-001)
Выберите тип наконечника (07-50-001)

iSystem 18

Стандартные коллекторы

Code Код	Description Описание	Page Страница
M01	Multiple Nozzle iSystem iSystem с несколькими соплами	07-11-001

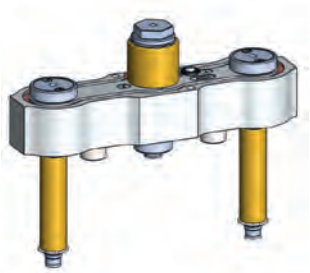

Code Код	Description Описание	Page Страница
H01	Standard Manifold 2 drop in-line iSystem Стандартный коллектор iSystem с 2 соплами в линию	07-12-001

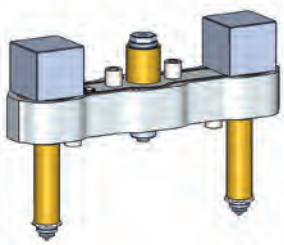

Code Код	Description Описание	Page Страница
H02	Standard Manifold 2 drop in-line iSystem SOV Стандартный коллектор iSystem с 2 запираемыми соплами в линию	07-13-001

iSystem 18

M01 - Сопло

Select the nozzle body length (supplied complete with all its accessories)
Выберите длину корпуса сопла (поставляется в комплекте со всеми необходимыми аксессуарами)

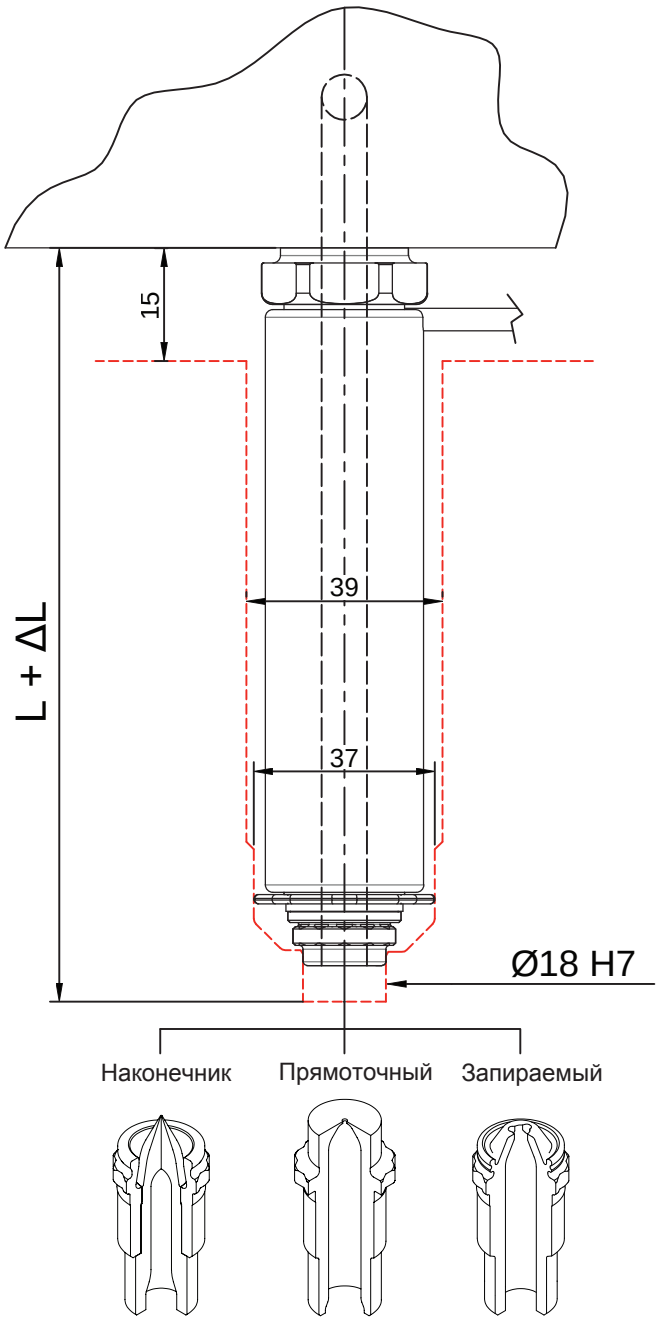

Код	Длина сопла
M01-18-075	75
M01-18-100	100
M01-18-125	125
M01-18-150	150
M01-18-175	175
M01-18-200	200
M01-18-225	225
M01-18-250	250
M01-18-275	275
M01-18-300	300
M01-18-325	325
M01-18-350	350
M01-18-375	375
M01-18-400	400

ΔL = Темп. распл. - Темп. пресс-ф.. x 0,0000132 x L
Пример : (250 - 50) x 0,0000132 x 100 = 0,264 мм

Note: The manifold focus length must be greater than the half-distance between focus manifold and nozzle axis (L>=X/2)

Примечание: Длина сопла должна превышать половину расстояния между центром коллектора и осью сопла (L>=X/2)

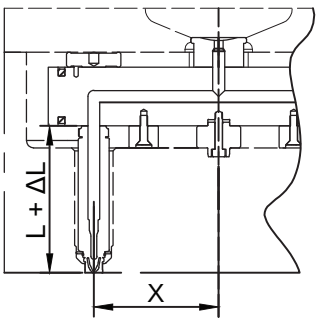

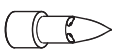

Present selection - Пункт в таблице			
Код	Description	Описание	Qty/Кол-во
	Nozzles	Сопла	
	Manifold	Коллектор	
	Gates	Литники	
	Bushing Inlet	Втулка	

Select type of tip (07-50-001)
Выберите тип наконечника (07-50-001)

iSystem 18 H01 - коллектор с 2 соплами в линию

Габаритные размеры	
X	50-250
N	15
E	10
L	(*)
H	(**)

Please contact our technical department if you require different dimensions.

Если вам требуются другие размеры, свяжитесь, пожалуйста, с нашим техническим отделом

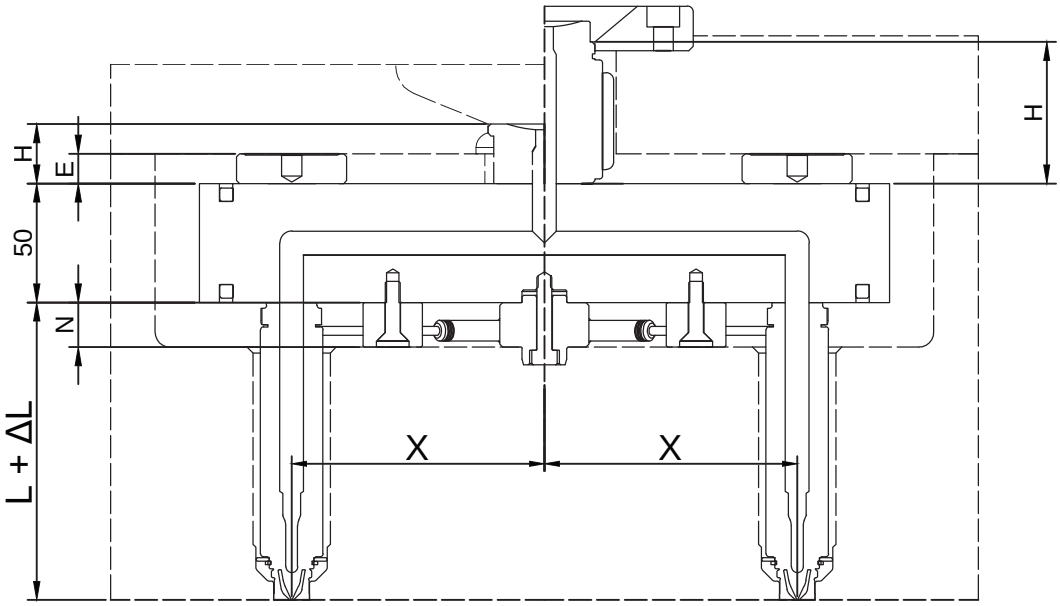

Код	X
H01-18-050	50
H01-18-075	75
H01-18-100	100
H01-18-125	125
H01-18-150	150
H01-18-175	175
H01-18-200	200
H01-18-225	225
H01-18-250	250

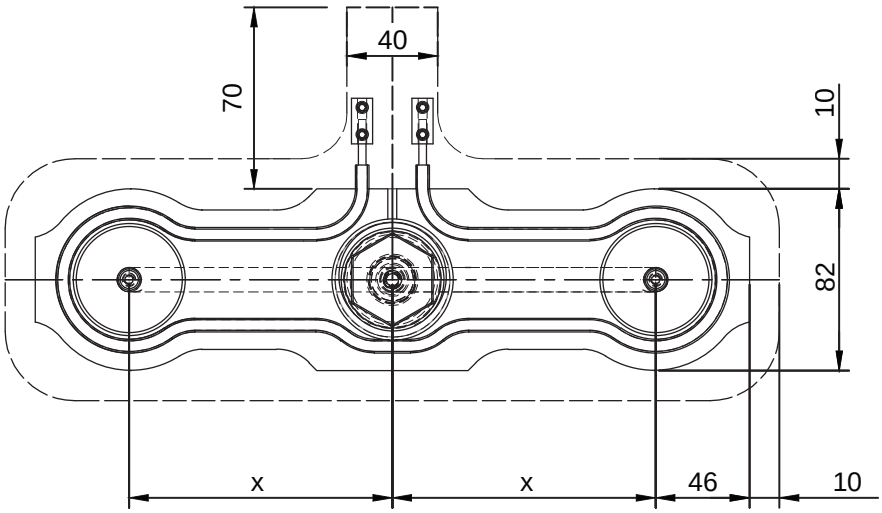

Present selection - Пункт в таблице			
Код	Description	Описание	Qty/Кол-во
	Nozzles	Сопла	
	Manifold	Коллектор	1
	Gates	Литники	
	Bushing Inlet	Втулка	

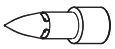

(*): L selected on page 07-11-001
Select other components:
Gates: 07-50-001
(**): Bushing inlet: 11-00-001

(*) L подбирается на стр. 07-11-001
Подбор других компонентов:
Литники: 07-50-001
(**) Втулка: 11-00-001

iSystem 18

H02 - Коллектор с 2 соплами в линию с впускным клапаном

Габаритные размеры	
X	50-250
N	15
L	(*)
H	(**)

Top version Valve gate with connections across the bottom plate
Впускной клапан с подключением сверху через нижнюю плиту

Please contact our technical department if you require different dimensions
Если вам требуются другие размеры, свяжитесь, пожалуйста, с нашим техническим отделом

The code numbers shown on this page are include Top Valve Gate Groups
Коды на этой странице относятся к группам впускных клапанов с подключением сверху

Код	X
H02-18-050	50
H02-18-075	75
H02-18-100	100
H02-18-125	125
H02-18-150	150
H02-18-175	175
H02-18-200	200
H02-18-225	225
H02-18-250	250

Valve Gate with Top connection
Впускной клапан с подключением сверху

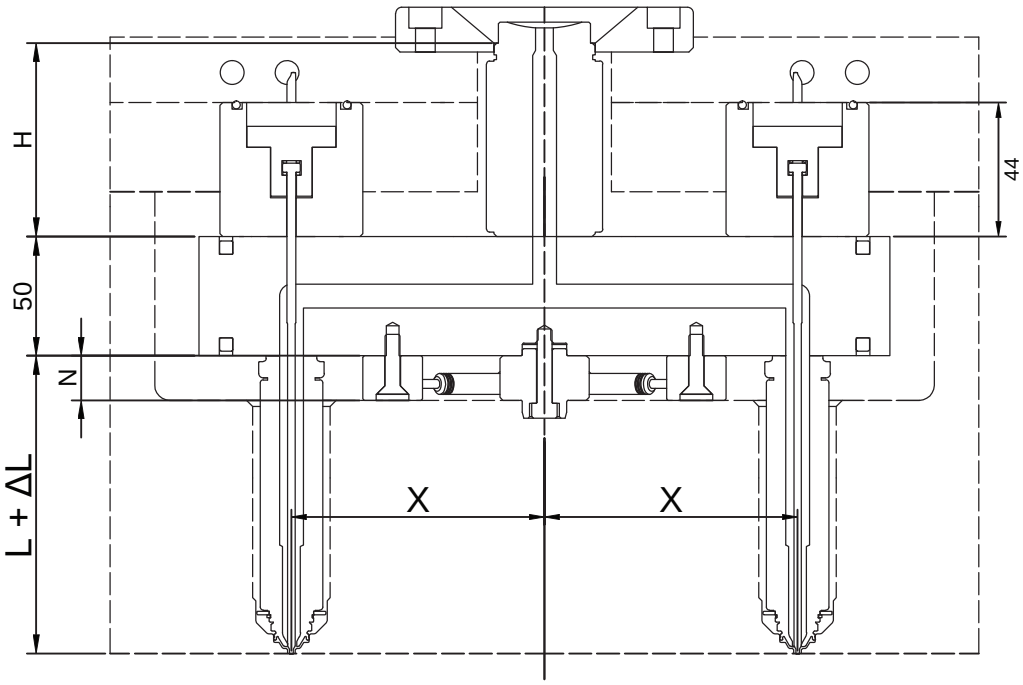

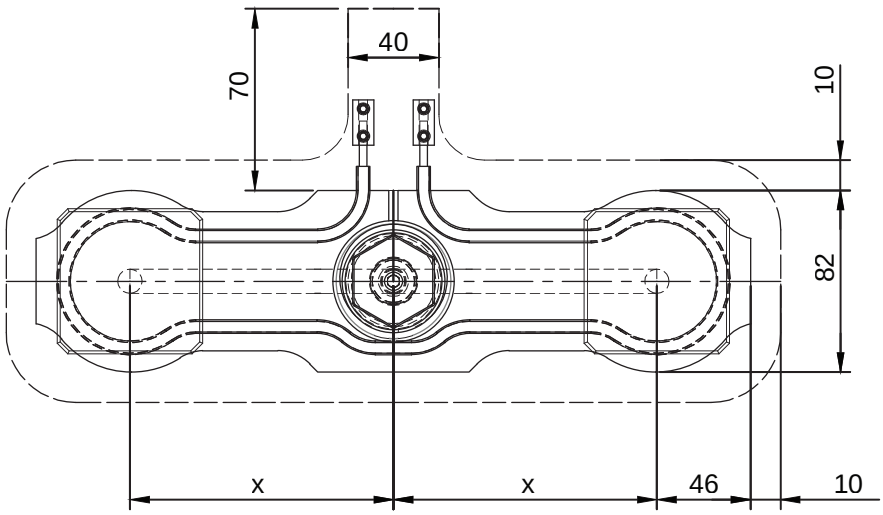

Present selection - Пункт в таблице			
Код	Description	Описание	Qty/Кол-во
	Nozzles	Сопла	
	Manifold	Коллектор	1
	Gates	Литники	
	Bushing Inlet	Втулка	

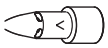

(*): L selected on page 07-11-001
Select other components:
Gates: 07-50-001
(**): Bushing inlet: 11-00-001

(*) L подбирается на стр. 07-11-001
Подбор других компонентов:
Литники: 07-50-001
(**) Втулка: 11-00-001

iSystem 18

Типы литников

НАКОНЕЧНИК

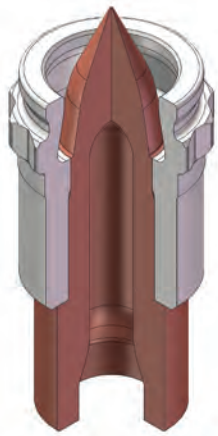

Стр. 07-51-001

ПРЯМОТОЧНЫЙ

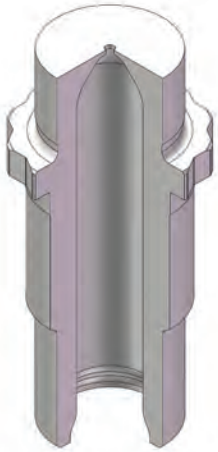

Стр. 07-52-001

ЗАПИРАЕМЫЙ

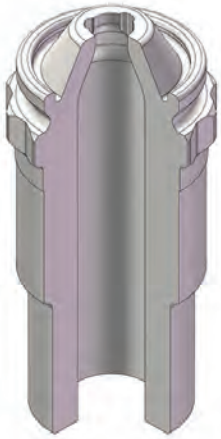

Стр. 07-53-001

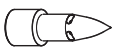

Present selection - Пункт в таблице			
Код	Description	Описание	Qty/Кол-во
	Nozzles	Сопла	
	Manifold	Коллектор	
	Gates	Литники	
	Bushing Inlet	Втулка	

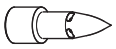

Present selection - Пункт в таблице			
Код	Description	Описание	Qty/Кол-во
	Single Nozzle	Одно сопло	
	Gate	Литник	1

iSystem 18

Тип литника: наконечник

Open T

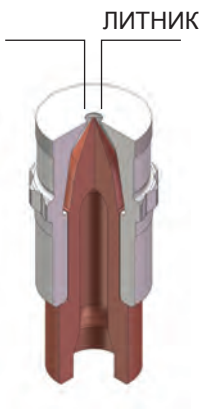

Код	Тип наконечн.	Описание	Диаметр литника
T02-18-001-	C	Open T	1,5
	S		
	T		
T02-18-006-	C	Open T	2,0
	S		
	T		
T02-18-011-	C	Open T	2,5
	S		
	T		
T02-18-016-	C	Open T	3,0
	S		
	T		
T02-18-021-	C	Open T	3,5
	S		
	T		
T02-18-026-	C	Open T	3,5
	S		
	T		

Open XST

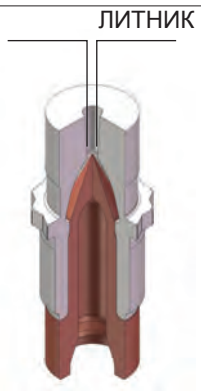

Код	Тип наконечн.	Описание	Диаметр литника
T03-18-016-	C	Open XST	3,0
	S		
	T		
T03-18-021-	C	Open XST	3,5
	S		
	T		
T03-18-026-	C	Open XST	4,0
	S		
	T		

Topless T

Код	Тип наконечн.	Описание	Диаметр литника
T01-18-001-	C	Topless T Steel Topless T стальной	1,5 - 4,0
	S		
	T		
T01-18-002-	C	Topless T Titanium Topless T титановый	1,5 - 4,0
	S		
	T		

Тип наконечника по области применения	
Тип	Область применения
Тип C	Unfilled materials Ненаполненные материалы
Тип S	Polypropylene, Amorphous materials - filled materials Полипропилен, аморфные материалы - наполненные
Тип T	Crystalline materials - filled materials Кристаллические материалы - наполненные
Code number for example / Пример номера для заказа: T02-18-006-T	

iSystem 18

Тип литника: прямоточный

Open C

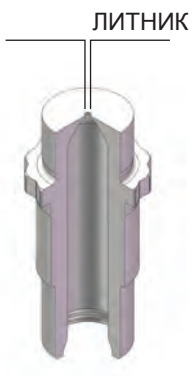

Код	Описание	Диаметр литника
T05-18-001	End Cap Open C	1,5
T05-18-006	End Cap Open C	2,0
T05-18-011	End Cap Open C	2,5
T05-18-016	End Cap Open C	3,0
T05-18-021	End Cap Open C	3,5
T05-18-026	End Cap Open C	4,0

Open XSC

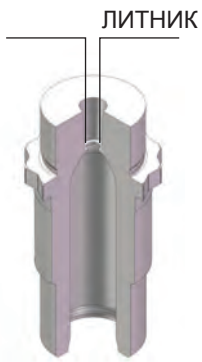

Код	Описание	Диаметр литника
T06-18-001	End Cap Open XSC	1,5
T06-18-006	End Cap Open XSC	2,0
T06-18-011	End Cap Open XSC	2,5
T06-18-016	End Cap Open XSC	3,0
T06-18-021	End Cap Open XSC	3,5
T06-18-026	End Cap Open XSC	4,0

Topless C

Код	Тип наконечника	Описание	Диам. литника
T04-18-001-	C	Topless C Steel/Сталь	2,5
	S		
T04-18-002-	C	Topless C Steel/Сталь	3,0
	S		
T04-18-003-	C	Topless C Steel/Сталь	3,5
	S		
T04-18-004-	C	Topless C Steel/Сталь	2,0
	S		
T04-18-005-	C	Topless C Steel/Сталь	4,0
	S		

Тип наконечника по области применения	
Тип	Область применения
Тип C	Unfilled materials / Ненаполн. материалы
Тип S	Polypropylene, Amorphous materials - Filled materials / Полипропилен, аморфные материалы - наполненные
Code number for example / Пример номера для заказа: T04-018-002-S	

Note: Gate bore must be 0,8 mm smaller than the diameter of the tip

Примечание: диаметр литника должен быть на 0,8 мм меньше, чем диаметр наконечника

iSystem 18

Тип литника: запираемый

Open SO

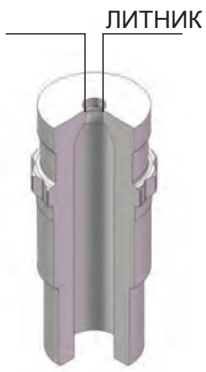

Код	Описание	Диаметр литника
T08-18-006	End Cap Open SO	2,0
T08-18-011	End Cap Open SO	2,5
T08-18-016	End Cap Open SO	3,0
T08-18-021	End Cap Open SO	3,5
T08-18-025	End Cap Open SO	3,9

Open XSSO

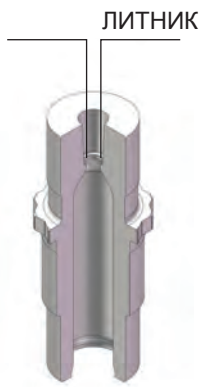

Код	Описание	Диаметр литника
T09-18-006	End Cap Open XSSO	2,0
T09-18-011	End Cap Open XSSO	2,5
T09-18-016	End Cap Open XSSO	3,0
T09-18-021	End Cap Open XSSO	3,5
T09-18-025	End Cap Open XSSO	3,9

iSystem 18

Тип литника: запираемый

Topless SO

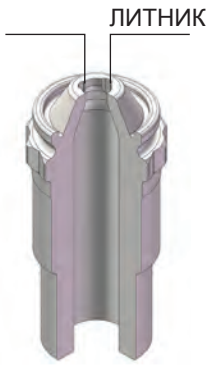

Код	Описание	Диам. литника
T07-18-001	End Cap Topless SO End Cap Topless SO	2,0 - 3,9

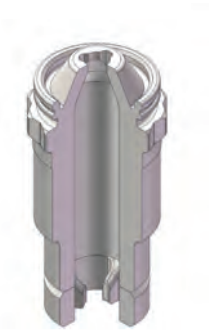

Код	Описание	Диам. литника
T10-18-001	Topless SO with centering Topless SO с центровкой	2,0 - 3,9

For other applications, please contact our technical department
По вопросам применения в других областях, пожалуйста, проконсультируйтесь с нашим техническим отделом

iSystem 18

Конструкция литника

Topless T

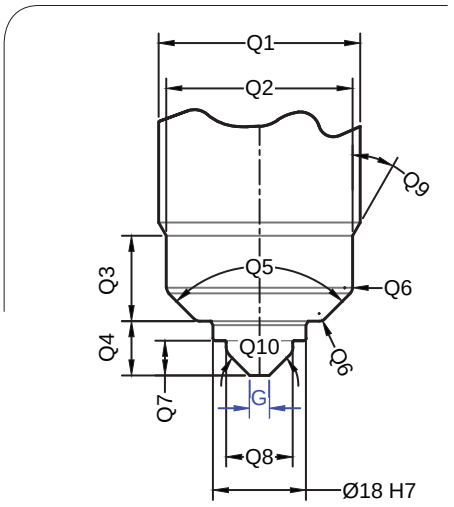

Topless C

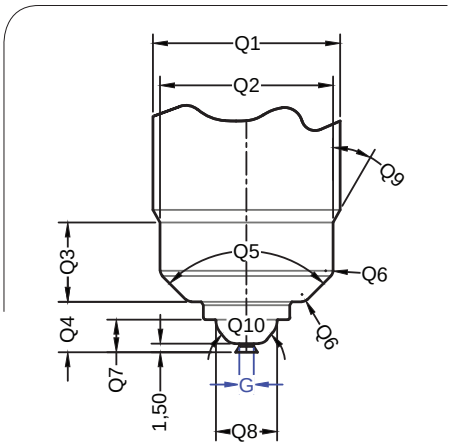

Open T
Open SO / Open C

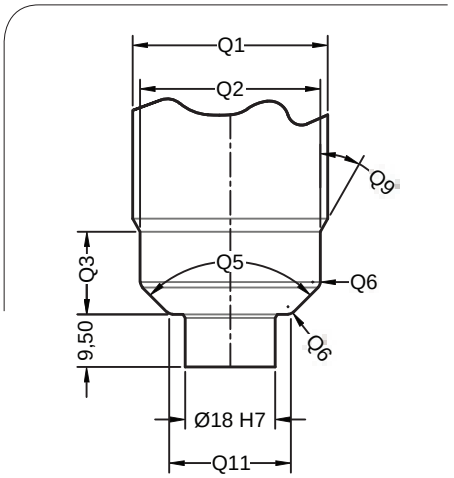

Topless
SO Topless

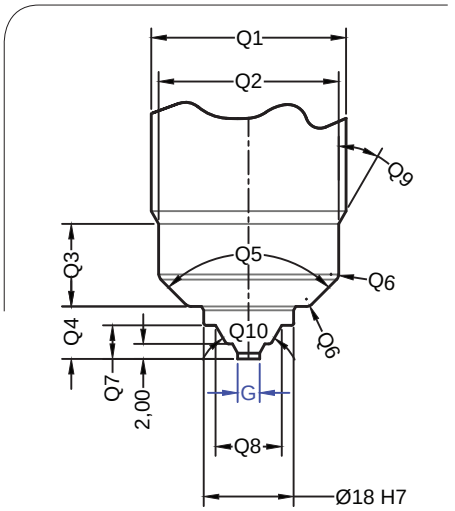

Open
XST
Open

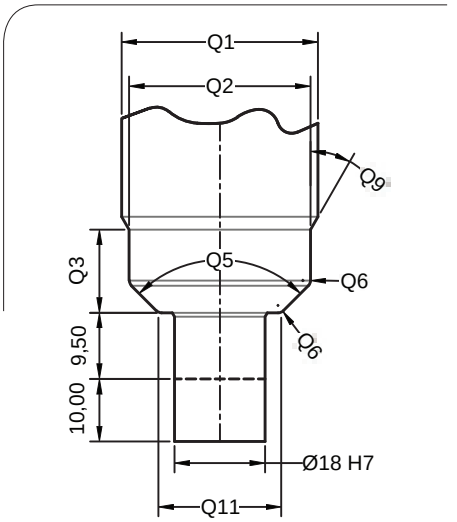

Значение	Topless T	Topless C	Open XSC, XSSO, XST	Topless SO, SOS	Open C, SO, T
Q1	39	39	39	39	39
Q2	37	37	37	37	37
Q3	15	15	15	15	15
Q4	9,5	9,5		9,5	
Q5	90°	90°	90°	90°	90°
Q6	R1	R1	R1	R1	R1
Q7	6	6		6	
Q8	12	12,24		13,4	
Q9	30°	30°	30°	30°	30°
Q10	90°	80°		60°	
Q11	25	25	25	25	25

Примечания

iSystem 24

Выбор системы

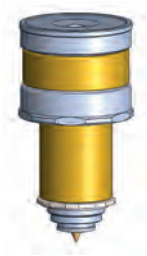

Description Описание	Page Страница
Single Nozzle iSystem iSystem с одним соплом	стр. 08-01-001

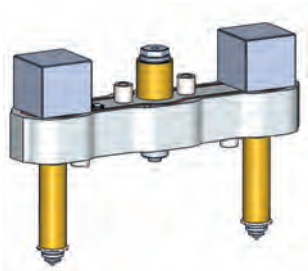

Description Описание	Page Страница
Standard Manifold iSystem Стандартный коллектор iSystem	стр. 08-10-001

iSystem 24

Системы с одним соплом

Code Код	Description Описание	Page Страница
S01	Single Nozzle iSystem iSystem с одним соплом	стр. 08-02-001

Code Код	Description Описание	Page Страница
S02	Single Nozzle Machinable Head iSystem iSystem с одним соплом под мехобработку	стр. 08-03-001

iSystem 24

S01 с одним соплом

S01-24-LXX-RXX

Code number for Single Nozzle S01
Код на систему с одним соплом S01

LXX stands for the nominal length of the nozzle according to Table A.
RXX stands for the radious size according to Table B
LXX обозначает номинальную длину сопла по таблице А
RXX обозначает радиус по таблице В

Example: for a system with a nozzle having a length of 150 mm and a radius of 15 mm use code S01-24-180-R02
Пример: для сиситемы с соплом длиной 150 мм и радиусом 15 мм код будет S01-24-180-R02

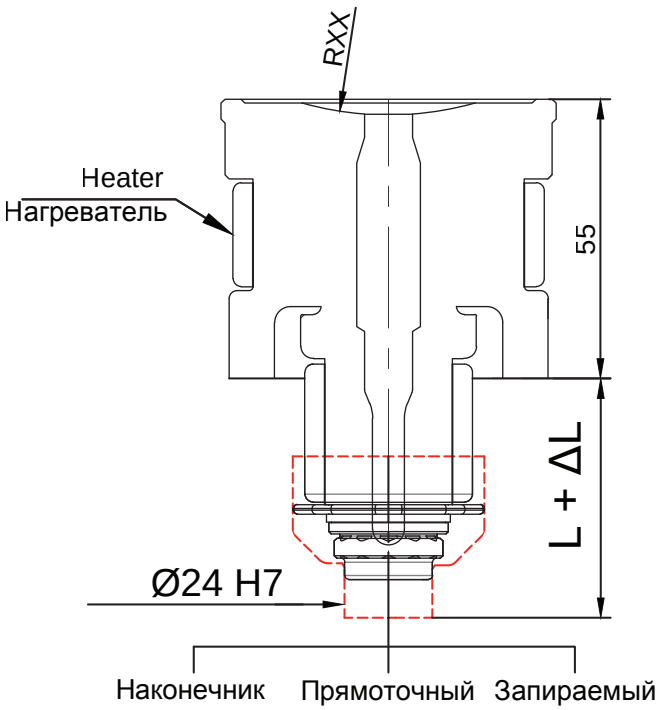

Наконечник Прямоточный Запираемый

Таблица А	
Длина сопла	LXX
55	055
80	080
105	105
130	130
155	155
180	180
205	205
230	230
255	255
280	280
305	305
330	330
355	355
380	380

Таблица В	
Радиус	RXX
R= 0 мм	R01
R= 15 мм	R02
R= 40 мм	R03

ΔL = Темп. распл. - Темп. пресс-ф. x 0,0000132 x L
Пример: (250 - 50) x 0,0000132 x 100 = 0,264 мм

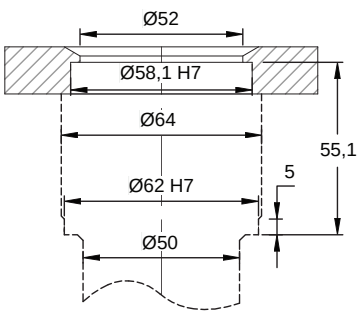

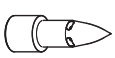

Present selection - Пункт в таблице			
Код	Description	Описание	Qty/Кол-во
	Single Nozzle	Одно сопло	
	Gate	Литник	

Select type of tip (08-50-001)
Выберите тип наконечника (08-50-001)

iSystem 24

S02 с одним соплом под мехобработку

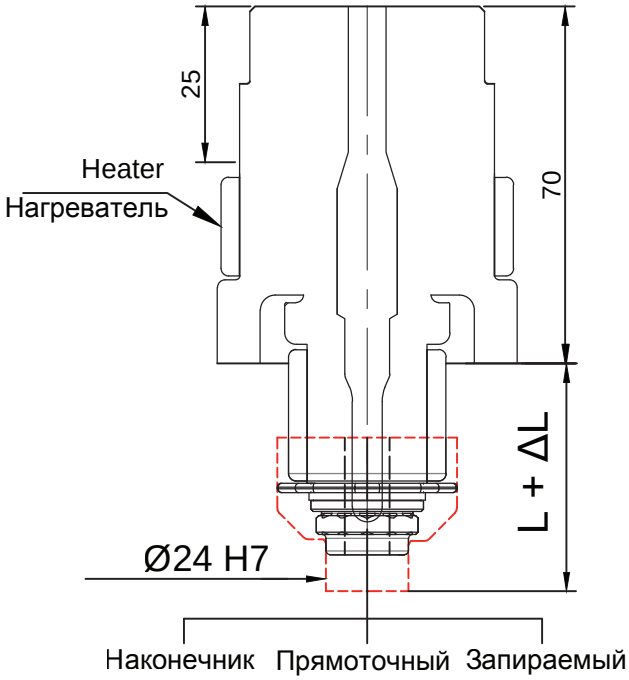

Код	Длина сопла
S02-24-055	55
S02-24-080	80
S02-24-105	105
S02-24-130	130
S02-24-155	155
S02-24-180	180
S02-24-205	205
S02-24-230	230
S02-24-255	255
S02-24-280	280
S02-24-305	305
S02-24-330	330
S02-24-355	355
S02-24-380	380

ΔL = Темп. распл. - Темп. пресс-ф.. x 0,0000132 x L
Пример : (250 - 50) x 0,0000132 x 100 = 0,264 мм

Optional application processed by the customer
Возможные варианты использования выполняются заказчиком

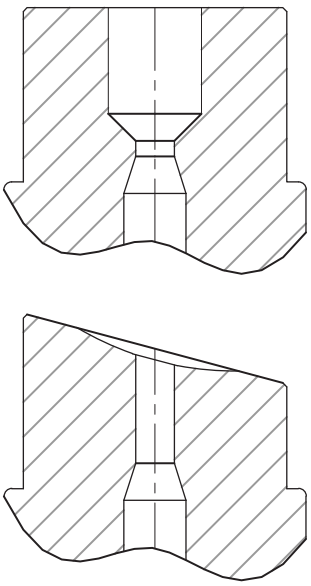

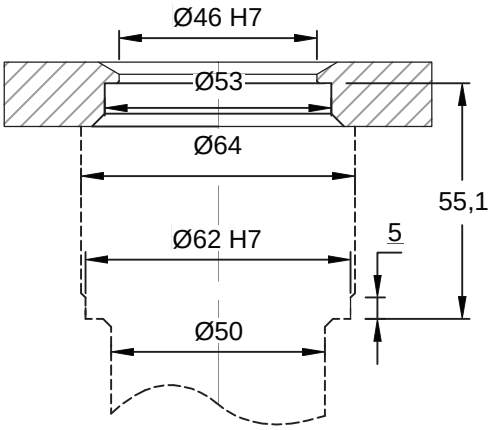

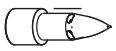

Present selection - Пункт в таблице			
Код	Description	Описание	Qty/Кол-во
	Single Nozzle	Одно сопло	
	Gate	Литник	

Select type of tip (08-50-001)
Выберите тип наконечника (08-50-001)

iSystem 24

Стандартные коллекторы

Code Код	Description Описание	Page Страница
M01	Multiple Nozzle iSystem iSystem с несколькими соплами	08-11-001

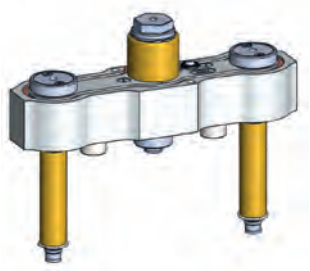

Code Код	Description Описание	Page Страница
H01	Standard Manifold 2 drop in-line iSystem Стандартный коллектор iSystem с 2 соплами в линию	08-12-001

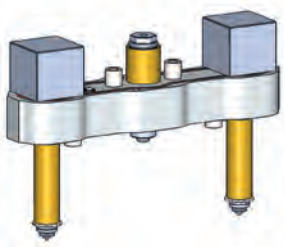

Code Код	Description Описание	Page Страница
H02	Standard Manifold 2 drop in-line iSystem SOV Стандартный коллектор iSystem с 2 запираемыми соплами в линию	08-13-001

iSystem 24

M01 - Сопло

Select the nozzle body length (supplied complete with all its accessories)
Выберите длину корпуса сопла (поставляется в комплекте со всеми необходимыми аксессуарами)

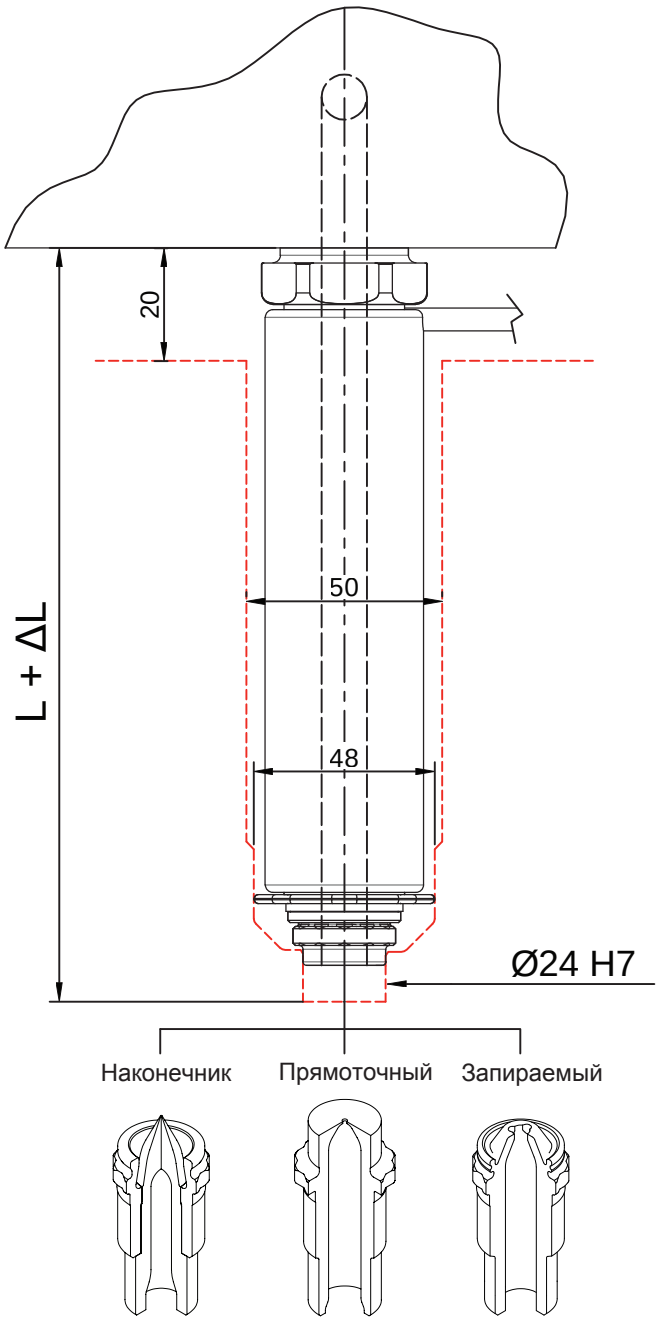

Код	Длина сопла
M01-24-075	75
M01-24-100	100
M01-24-125	125
M01-24-150	150
M01-24-175	175
M01-24-200	200
M01-24-225	225
M01-24-250	250
M01-24-275	275
M01-24-300	300
M01-24-325	325
M01-24-350	350
M01-24-375	375
M01-24-400	400

ΔL = Темп. распл. - Темп. пресс-ф. x 0,0000132 x L
Пример: (250 - 50) x 0,0000132 x 100 = 0,264 мм

Note: The manifold focus length must be greater than the half-distance between focus manifold and nozzle axis (L>=X/2)

Примечание: Длина сопла должна превышать половину расстояния между центром коллектора и осью сопла (L>=X/2)

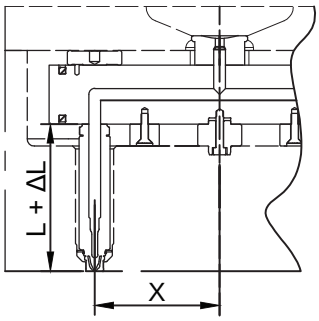

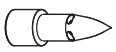

Present selection - Пункт в таблице			
Код	Description	Описание	Qty/Кол-во
	Nozzles	Сопла	
	Manifold	Коллектор	
	Gates	Литники	
	Bushing Inlet	Втулка	

Select type of tip (08-50-001)
Выберите тип наконечника (08-50-001)

iSystem 24 H01 - коллектор с 2 соплами в линию

Габаритные размеры	
X	75-300
N	20
E	15
L	(*)
H	(**)

Please contact our technical department if you require different dimensions.

Если вам требуются другие размеры, свяжитесь, пожалуйста, с нашим техническим отделом

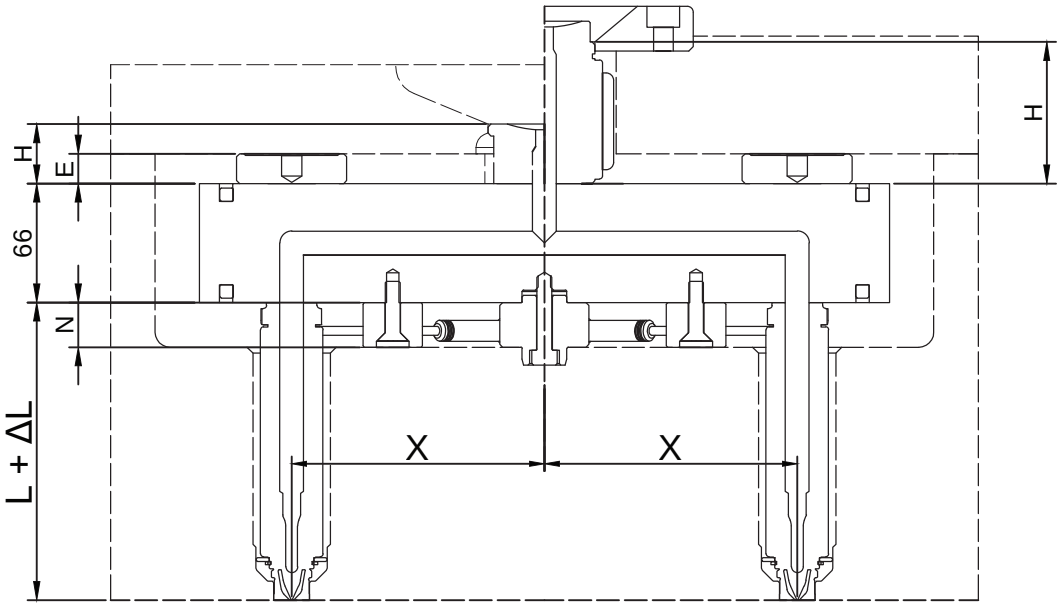

Код	X
H01-24-075	75
H01-24-100	100
H01-24-125	125
H01-24-150	150
H01-24-175	175
H01-24-200	200
H01-24-225	225
H01-24-250	250
H01-24-275	275
H01-24-300	300

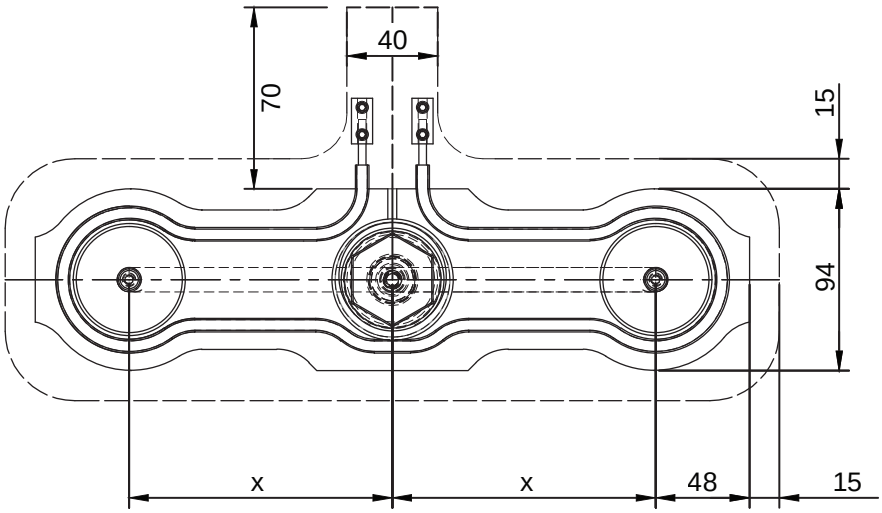

Present selection - Пункт в таблице			
Код	Description	Описание	Qty/Кол-во
	Nozzles	Сопла	
	Manifold	Коллектор	1
	Gates	Литники	
	Bushing Inlet	Втулка	

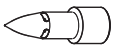

(*): L selected on page 08-11-001
Select other components:
Gates: 08-50-001
(**): Bushing inlet: 11-00-001

(*) L подбирается на стр. 08-11-001
Подбор других компонентов:
Литники: 08-50-001
(**) Втулка: 11-00-001

iSystem 24

H02 - Коллектор с 2 соплами в линию с впускным клапаном

Габаритные размеры	
X	75-300
N	20
L	(*)
H	(**)

Top version Valve gate with connections across the bottom plate
Впускной клапан с подключением сверху через нижнюю плиту

Please contact our technical department if you require different dimensions
Если вам требуются другие размеры, свяжитесь, пожалуйста, с нашим техническим отделом

The code numbers shown on this page are include Top Valve Gate Groups
Коды на этой странице относятся к группам впускных клапанов с подключением сверху

Код	X
H02-24-075	75
H02-24-100	100
H02-24-125	125
H02-24-150	150
H02-24-175	175
H02-24-200	200
H02-24-225	225
H02-24-250	250
H01-24-275	275
H01-24-300	300

Valve Gate with Top connection
Впускной клапан с подключением сверху

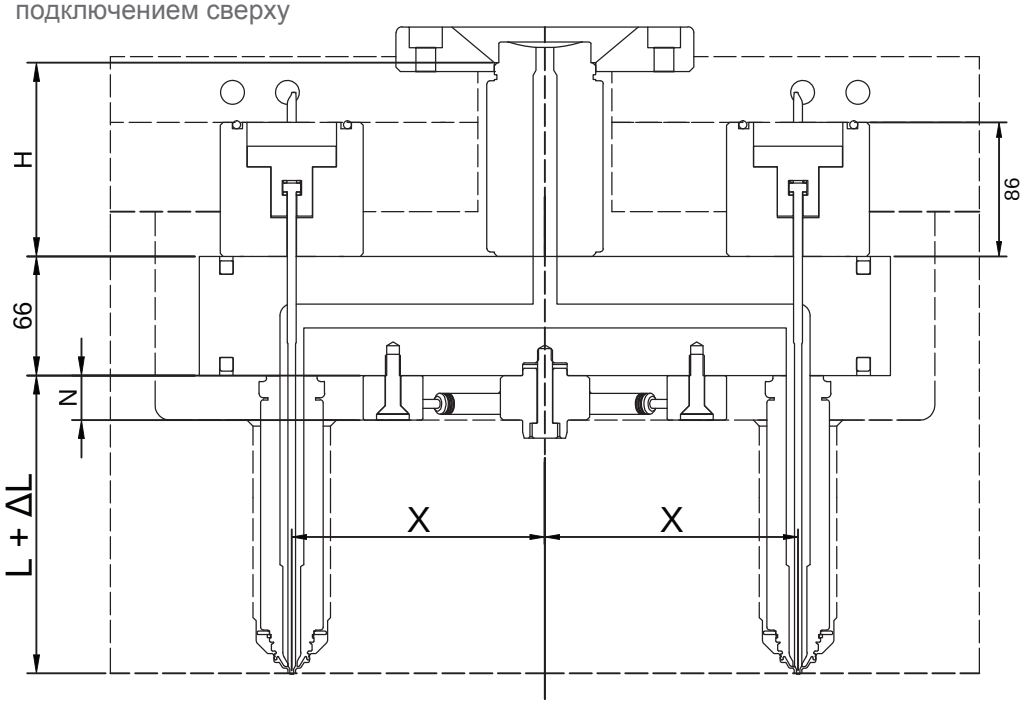

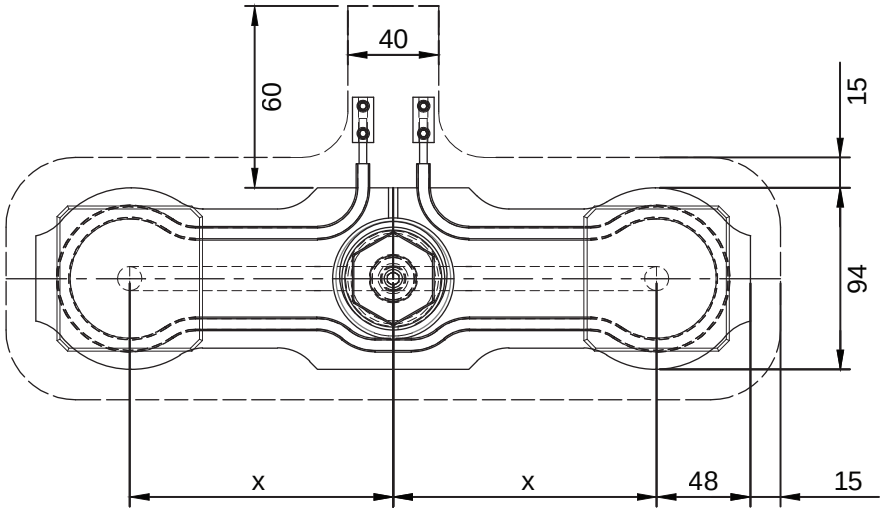

(*): L selected on page 08-11-001
Select other components:
Gates: 08-50-001
(**): Bushing inlet: 11-00-001

(*) L подбирается на стр. 08-11-001
Подбор других компонентов:
Литники: 08-50-001
(**) Втулка: 11-00-001

Present selection - Пункт в таблице			
Код	Description	Описание	Qty/Кол-во
	Nozzles	Сопла	
	Manifold	Коллектор	1
	Gates	Литники	
	Bushing Inlet	Втулка	

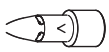

iSystem 24

Типы литников

НАКОНЕЧНИК

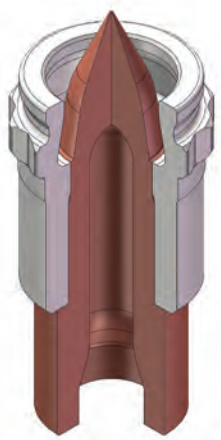

Стр. 08-51-001

ПРЯМОТОЧНЫЙ

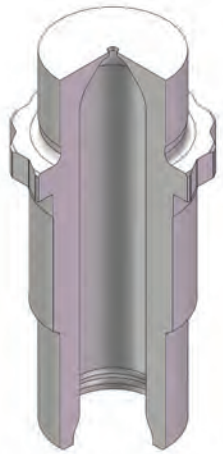

Стр. 08-52-001

ЗАПИРАЕМЫЙ

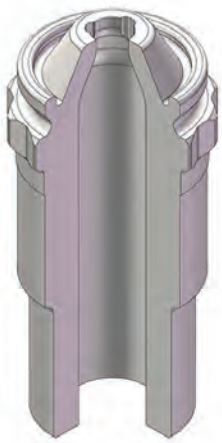

Стр. 08-53-001

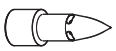

Present selection - Пункт в таблице			
Код	Description	Описание	Qty/Кол-во
	Nozzles	Сопла	
	Manifold	Коллектор	
	Gates	Литники	
	Bushing Inlet	Втулка	

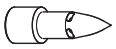

Present selection - Пункт в таблице			
Код	Description	Описание	Qty/Кол-во
	Single Nozzle	Одно сопло	
	Gate	Литник	1

iSystem 24

Тип литника: наконечник

Open T

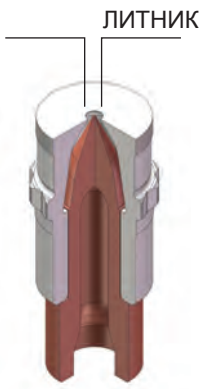

Код	Тип наконечн.	Описание	Диаметр литника
T02-24-006-	C	Open T	3,0
	S		
	T		
T02-24-011-	C	Open T	3,5
	S		
	T		
T02-24-016-	C	Open T	4,0
	S		
	T		
T02-24-021-	C	Open T	4,5
	S		
	T		
T02-24-026-	C	Open T	5,0
	S		
	T		

Open XST

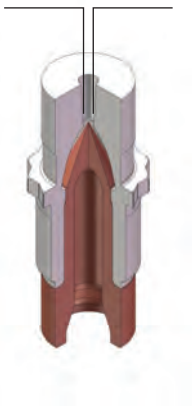

Код	Тип наконечн.	Описание	Диаметр литника
T03-24-011-	C	Open XST	3,5
	S		
	T		
T03-24-016-	C	Open XST	4,0
	S		
	T		
T03-24-021-	C	Open XST	4,5
	S		
	T		
T03-24-026-	C	Open XST	5,0
	S		
	T		

Topless T

Код	Тип наконечн.	Описание	Диапазон диам.
T01-24-001-	C	Topless T Steel Topless T стальной	3,0 - 5,0
	S		
	T		
T01-24-002-	C	Topless T Titanium Topless T титановый	3,0 - 5,0
	S		
	T		

Тип наконечника по области применения	
Тип	Область применения
Тип C	Unfilled materials Ненаполненные материалы
Тип S	Polypropylene, Amorphous materials - filled materials Полипропилен, аморфные материалы - наполненные
Тип T	Crystalline materials - filled materials Кристаллические материалы - наполненные
Code number for example / Пример номера для заказа: T02-24-006-T	

iSystem 24

Тип литника: прямоточный

Open C

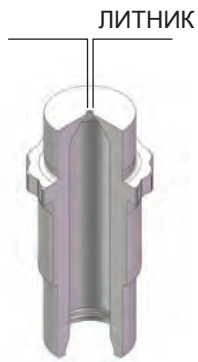

Код	Описание	Диаметр литника
T05-24-006	End Cap Open C	3,0
T05-24-011	End Cap Open C	3,5
T05-24-016	End Cap Open C	4,0
T05-24-021	End Cap Open C	4,5
T05-24-026	End Cap Open C	5,0
T05-24-031	End Cap Open C	5,5
T05-24-036	End Cap Open C	6,0

Open XSC

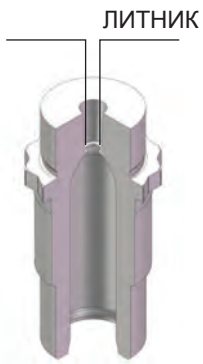

Код	Описание	Диаметр литника
T06-24-011	End Cap Open XSC	3,5
T06-24-016	End Cap Open XSC	4,0
T06-24-021	End Cap Open XSC	4,5
T06-24-026	End Cap Open XSC	5,0
T06-24-031	End Cap Open XSC	5,5
T06-24-036	End Cap Open XSC	6,0
T06-12-016	End Cap Open XSC	2,5

Topless C

Код	Тип након.	Описание	Диам. литника
T04-24-001-	C	Topless C Steel/Сталь	4,0
	S		
T04-24-002-	C	Topless C Steel/Сталь	5,0
	S		
T04-24-003-	C	Topless C Steel/Сталь	3,0
	S		
T04-24-004-	C	Topless C Steel/Сталь	6,0
	S		

Тип наконечника по области применения	
Тип	Область применения
Тип C	Unfilled materials / Ненаполн. материалы
Тип S	Polypropylene, Amorphous materials - Filled materials / Полипропилен, аморфные материалы - наполненные
Code number for example / Пример номера для заказа: T04-016-002-S	

Note: Gate bore must be 1 mm smaller than the diameter of the tip

Примечание: диаметр литника должен быть на 1 мм меньше, чем диаметр наконечника

iSystem 24

Тип литника: запираемый

Open SO

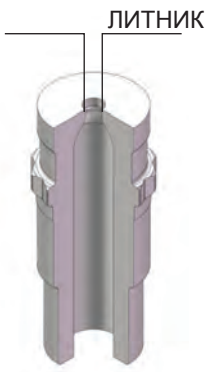

Код	Описание	Диаметр литника
T08-24-011	End Cap Open SO	3,5
T08-24-016	End Cap Open SO	4,0
T08-24-021	End Cap Open SO	4,5
T08-24-026	End Cap Open SO	5,0
T08-24-031	End Cap Open SO	5,5
T08-24-036	End Cap Open SO	6,0

Open XSSO

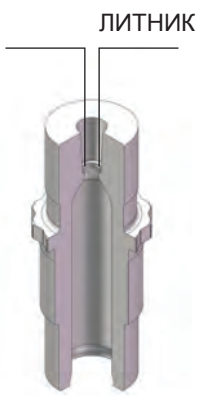

Код	Описание	Диаметр литника
T09-24-011	End Cap Open XSSO	3,5
T09-24-016	End Cap Open XSSO	4,0
T09-24-021	End Cap Open XSSO	4,5
T09-24-026	End Cap Open XSSO	5,0
T09-24-031	End Cap Open XSSO	5,5
T09-24-036	End Cap Open XSSO	6,0

iSystem 24

Тип литника: запираемый

Topless SO

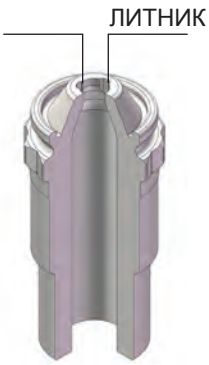

Код	Описание	Диам. литника
T07-24001	End Cap Topless SO End Cap Topless SO	3,5 - 6,0

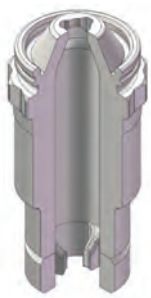

Код	Описание	Диам. литника
T10-24-001	Topless SO with centering Topless SO с центровкой	3,5 - 6,0

For other applications, please contact our technical department
По вопросам применения в других областях, пожалуйста, проконсультируйтесь с нашим техническим отделом

iSystem 24

Конструкция литника

Topless T

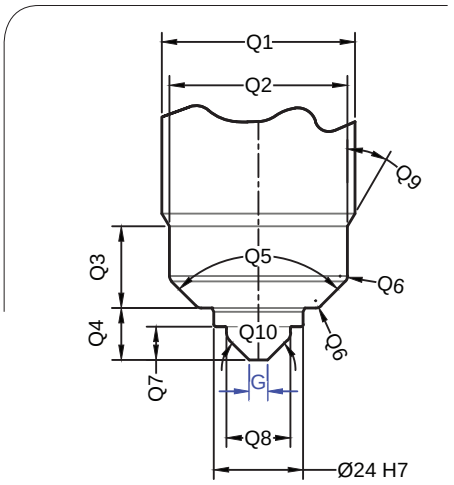

Topless C

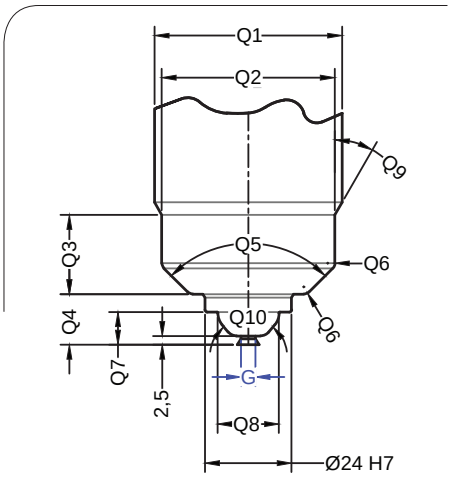

Open T
Open SO / Open C

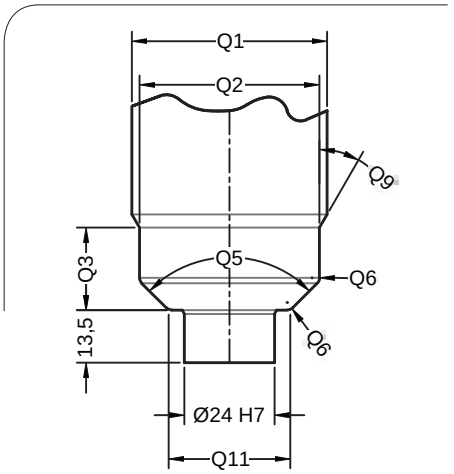

Topless
SO Topless

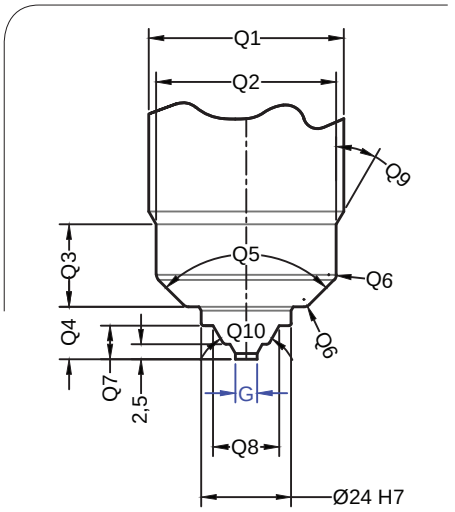

Open
XST
Open

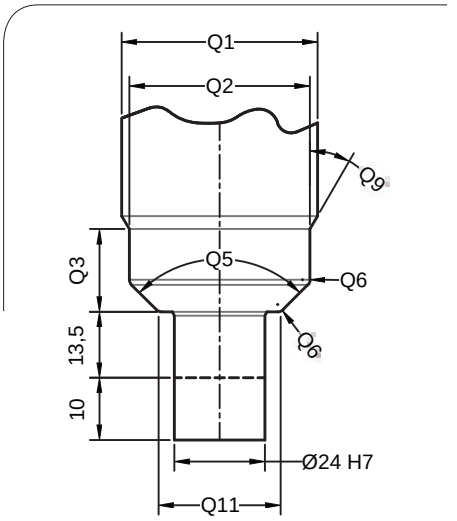

Значение	Topless T	Topless C	Open XSC, XSSO, XST	Topless SO	Open C, SO, T
Q1	50	50	50	50	50
Q2	48	48	48	48	48
Q3	20	20	20	20	20
Q4	13,5	13,5		13,5	
Q5	90°	90°	90°	90°	90°
Q6	R3	R3	R3	R3	R3
Q7	9	9		9	
Q8	17,5	17,5		17,5	
Q9	30°	30°	30°	30°	30°
Q10	90°	80°		60°	
Q11			29,9		29,9

Примечания

iSystem 34

Выбор системы

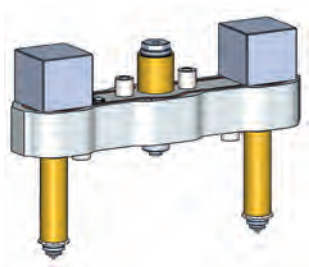

Description Описание	Page Страница
Standard Manifold iSystem Стандартный коллектор iSystem	стр. 09-10-001

iSystem 34

Стандартные коллекторы

Code Код	Description Описание	Page Страница
M01	Multiple Nozzle iSystem iSystem с несколькими соплами	09-11-001

iSystem 34

M01 - Сопло

Select the nozzle body length (supplied complete with all its accessories)
Выберите длину корпуса сопла (поставляется в комплекте со всеми необходимыми аксессуарами)

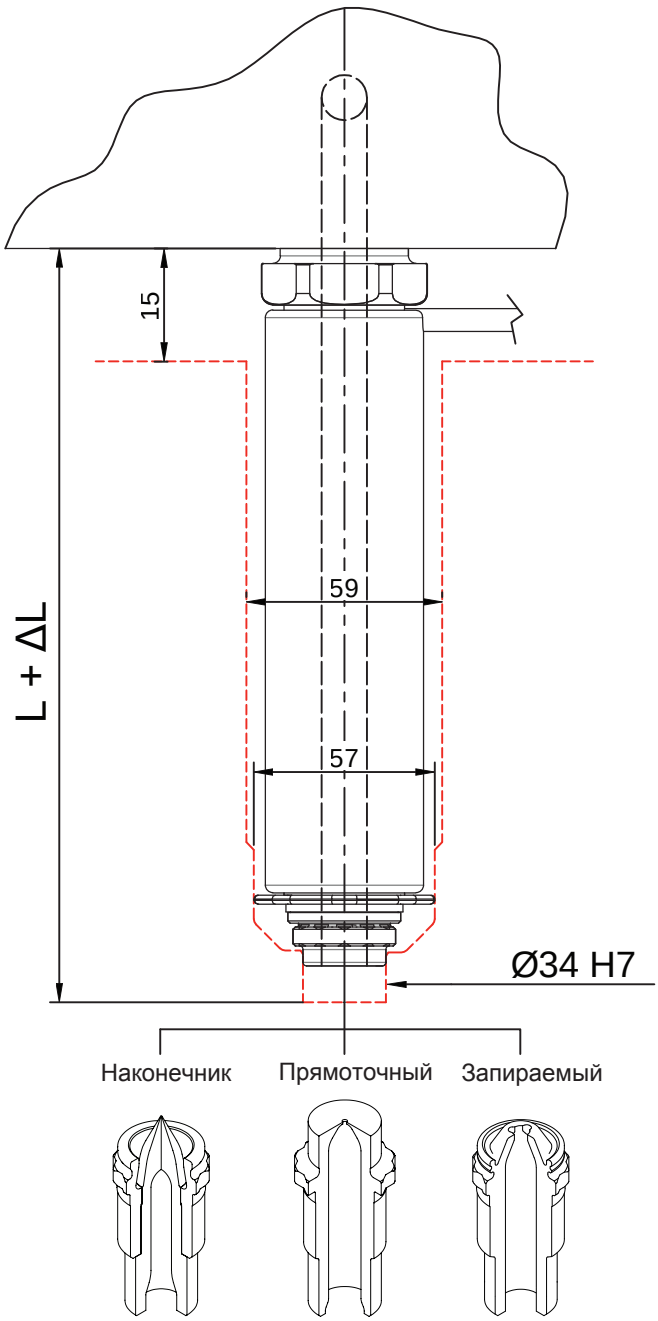

Код	Длина сопла
M01-34-100	100
M01-34-125	125
M01-34-150	150
M01-34-175	175
M01-34-200	200
M01-34-225	225
M01-34-250	250
M01-34-275	275
M01-34-300	300
M01-34-325	325
M01-34-350	350
M01-34-375	375
M01-34-400	400
M01-34-425	425
M01-34-450	450
M01-34-475	475
M01-34-500	500

ΔL = Темп. распл. - Темп. пресс-ф. x 0,0000132 x L
Пример: (250 - 50) x 0,0000132 x 100 = 0,264 мм

Note: The manifold focus length must be greater than the half-distance between focus manifold and nozzle axis (L>=X/2)

Примечание: Длина сопла должна превышать половину расстояния между центром коллектора и осью сопла (L>=X/2)

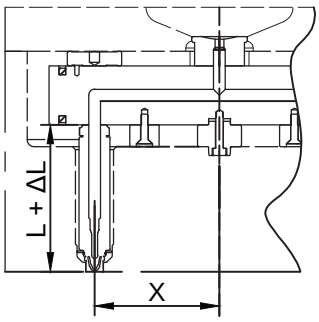

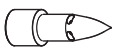

Present selection - Пункт в таблице			
Код	Description	Описание	Qty/Кол-во
	Nozzles	Сопла	
	Manifold	Коллектор	
	Gates	Литники	
	Bushing Inlet	Втулка	

Select type of tip (09-50-001)
Выберите тип наконечника (09-50-001)

iSystem 34

Типы литников

ПРЯМОТОЧНЫЙ

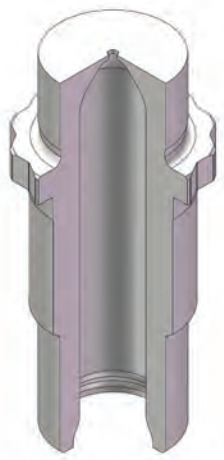

Стр. 09-52-001

ЗАПИРАЕМЫЙ

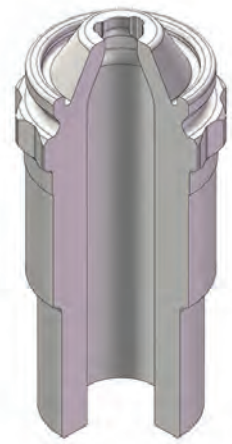

Стр. 09-53-001

Present selection - Пункт в таблице			
Код	Description	Описание	Qty/Кол-во
	Nozzles	Сопла	
	Manifold	Коллектор	
	Gates	Литники	
	Bushing Inlet	Втулка	

Present selection - Пункт в таблице			
Код	Description	Описание	Qty/Кол-во
	Single Nozzle	Одно сопло	
	Gate	Литник	1

iSystem 34

Тип литника: прямоточный

Open C

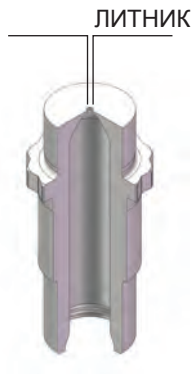

Код	Описание	Диаметр литника
T05-34-001	End Cap Open C	4,0
T05-34-006	End Cap Open C	4,5
T05-34-011	End Cap Open C	5,0
T05-34-016	End Cap Open C	5,5
T05-34-021	End Cap Open C	6,0
T05-34-026	End Cap Open C	6,5
T05-34-031	End Cap Open C	7,0
T05-34-036	End Cap Open C	7,5
T05-34-041	End Cap Open C	8,0

Open XSC

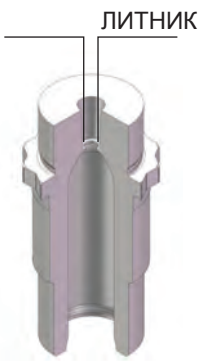

Код	Описание	Диаметр литника
T06-34-006	End Cap Open XSC	4,5
T06-34-011	End Cap Open XSC	5,0
T06-34-016	End Cap Open XSC	5,5
T06-34-021	End Cap Open XSC	6,0
T06-34-026	End Cap Open XSC	6,5
T06-34-031	End Cap Open XSC	7,0
T06-34-036	End Cap Open XSC	7,5
T06-34-041	End Cap Open XSC	8,0

iSystem 34

Тип литника: запираемый

Open SO

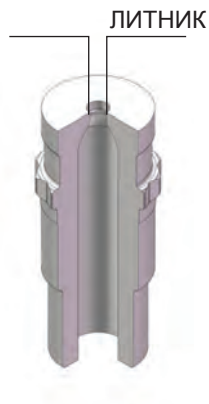

Код	Описание	Диаметр литника
T08-34-006	End Cap Open SO	4,5
T08-34-011	End Cap Open SO	5,0
T08-34-016	End Cap Open SO	5,5
T08-34-021	End Cap Open SO	6,0
T08-34-026	End Cap Open SO	6,5
T08-34-031	End Cap Open SO	7,0
T08-34-036	End Cap Open SO	7,5
T08-34-041	End Cap Open SO	8,0

Open XSSO

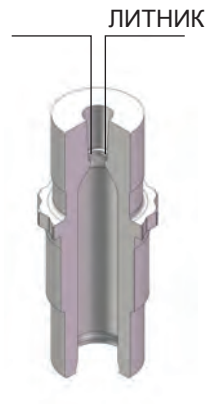

Код	Описание	Диаметр литника
T09-34-006	End Cap Open XSSO	4,5
T09-34-011	End Cap Open XSSO	5,0
T09-34-016	End Cap Open XSSO	5,5
T09-34-021	End Cap Open XSSO	6,0
T09-34-026	End Cap Open XSSO	6,5
T09-34-031	End Cap Open XSSO	7,0
T09-34-036	End Cap Open XSSO	7,5
T09-34-041	End Cap Open XSSO	8,0

iSystem 34

Тип литника: запираемый

Topless SO

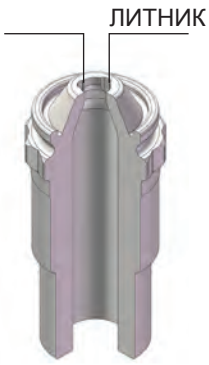

Код	Описание	Диам. литника
T07-34-001	End Cap Topless SO End Cap Topless SO	5,0 - 10,0

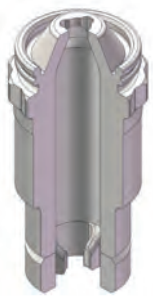

Код	Описание	Диам. литника
T10-34-001	Topless SO with centering Topless SO с центровкой	5,0 - 10,0

For other applications, please contact our technical department
По вопросам применения в других областях, пожалуйста, проконсультируйтесь с нашим техническим отделом

iSystem 34

Конструкция литника

Topless SO

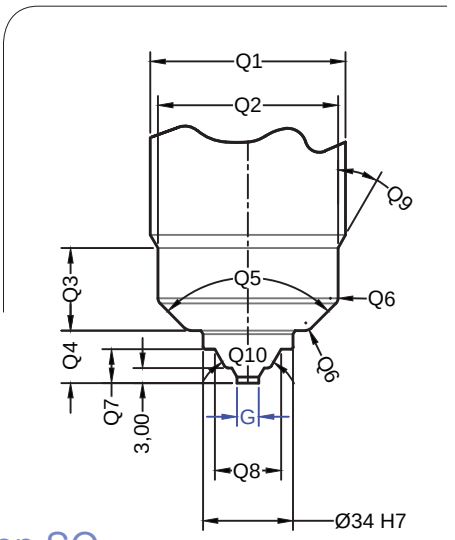

Open SO
Open C

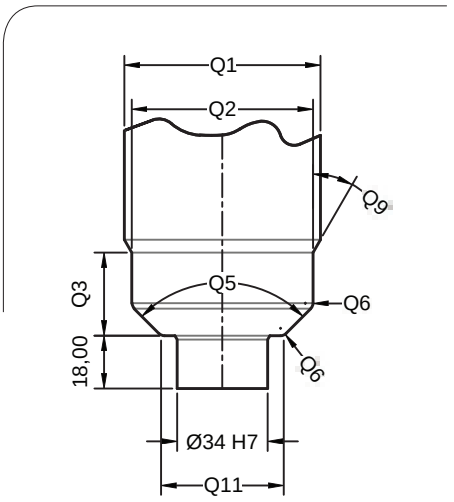

Open
XSC Open

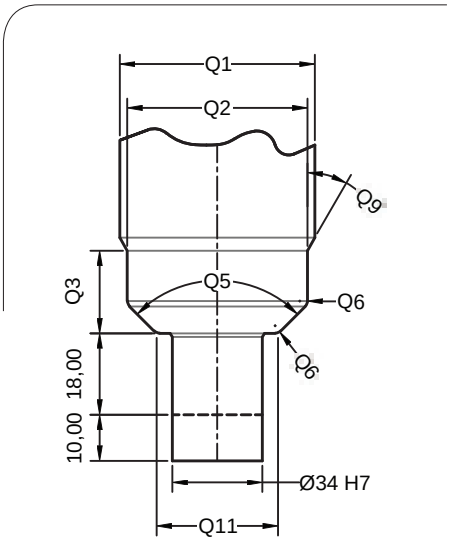

Значение	Open XSC, XSSO	Topless SO	Open C, SO
Q1	59	59	59
Q2	57	57	57
Q3	22	22	22
Q4		18	
Q5	90°	90°	90°
Q6	R3	R3	R3
Q7		13	
Q8		28	
Q9	30°	30°	30°
Q10		60°	
Q11	41,6		41,6

Примечания

iSystem

SOV - Запорные клапаны

Actuator dimensions
Реальные размеры

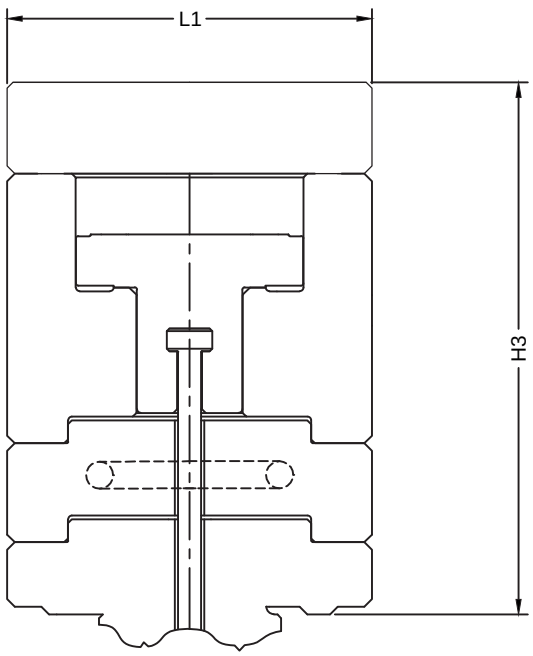

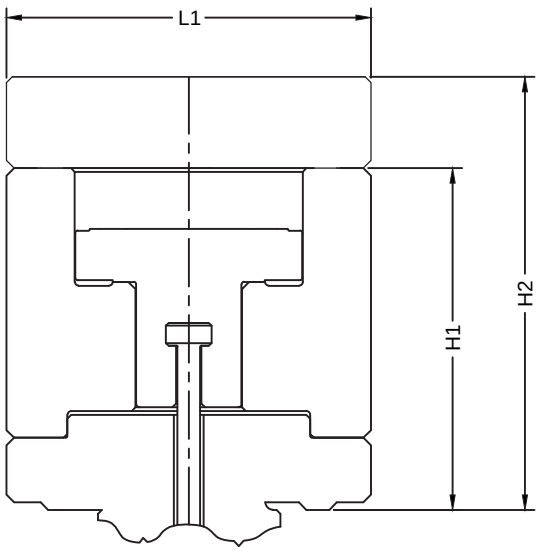

iSystem	Подключение клапана	Код	Диаметр	L1	H1	H2	H3	Охлаждение
7	Сверху	SOV-01	6	48x48	45			
12	Сверху	SOV-01	6	48x48	45			
16	Через плиту	SOV-02	12	64x64	44	60		
16	Через плиту и расп. шайбу	SOV-03	12	64x64	44	60	80	Охлаждаемая расп. шайба
16	Сверху	SOV-04	12	64x64	44			
18	Через плиту	SOV-02	12	64x64	44	60		
18	Через плиту и расп. шайбу	SOV-03	12	64x64	44	60	80	Охлаждаемая расп. шайба
18	Сверху	SOV-04	12	64x64	44			
24	Через плиту	SOV-05	25	79x79	70	86		Привод с охл. корпуса
24	Сверху	SOV-06	25	79x79	70			
34	Через плиту	SOV-05	25	79x79	70	86		Привод с охл. корпуса
34	Сверху	SOV-06	25	79x79	70			

iSystem

Литниковая втулка

Inlet bushing code number Код литниковой втулки		KXX-LXX-RXX
Код	Description	Описание
KXX	refers to the bushing specification according to table A	параметры втулки по таблице A
LXX	refers to the nominal length of the bushing according to Table B.	номинальная длина втулки по таблице B
RXX	is related to the size of the radius according to table C	радиус втулки по таблице C
	Example Пример	K02-065-R03

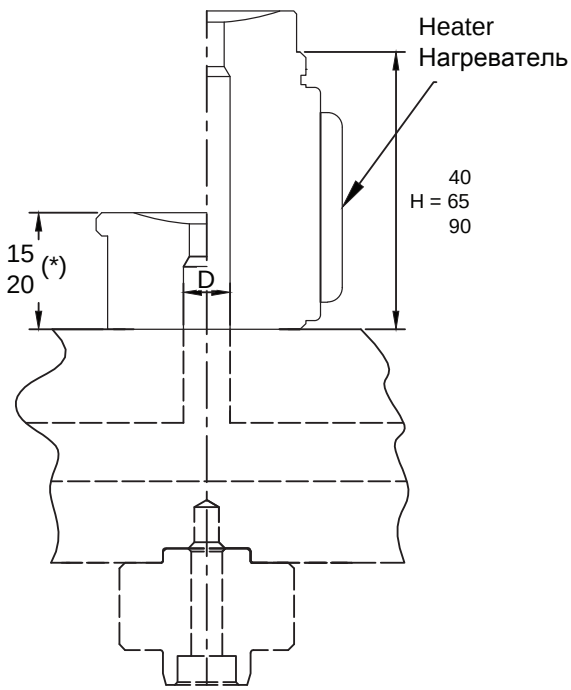

Таблица A			
iSystem	Код KXX	Резьба	Диаметр D
7	K01	M24	6
12	K02	M27	8
16	K03	M27	12
18	K03	M27	12
24	K04	M38	18
34	K05	M42	25

Таблица B					
Код LXX	015	020	040	065	090
Код KXX / Высота H	15	20	40	65	90
K01	X		X	X	X
K02		X	X	X	X
K03		X	X	X	X
K04		X	X	X	X
K05			X	X	X

(*) H 20 and H 15 bushings does not include heaters

(*) Втулки H 20 и H 15 поставляются без нагревателей

Таблица C			
Standard radius			
Код RXX	R01	R02	R03
Габариты	R= 0 мм	R= 15 мм	R= 40 мм
	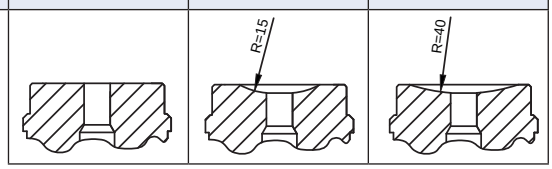		

Present selection - Пункт в таблице			
Код	Description	Описание	Qty/Кол-во
	Nozzles	Сопла	
	Manifold	Коллектор	
	Gates	Литники	
	Bushing Inlet	Втулка	

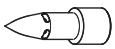

Контроллеры

Ассортимент контроллеров

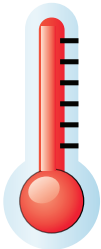

Description Описание	Page Страница
Multizone Temperature Controller Многозонный термоконтроллер	страница 12-01-001

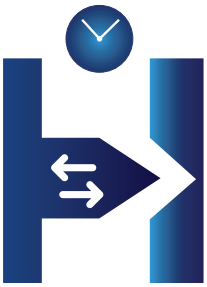

Description Описание	Page Страница
Valve Gate Sequence Controller Контроллер последовательности работы впускных клапанов	страница 12-10-001

Контроллеры

Многозонный термоконтроллер

idouble-c

Код	Зон	Description
V01-01-002	2	Temperature control idouble-c Термоконтроллер idouble-c
V01-01-004	4	
V01-01-006	6	
V01-01-008	8	
V01-01-010	10	
V01-01-012	12	
V01-01-014	14	
V01-01-016	16	
V01-01-018	18	
V01-01-020	20	
V01-01-022	22	
V01-01-024	24	
V01-01-026	26	
V01-01-028	28	
V01-01-030	30	
V01-01-032	32	
V01-01-034	34	
V01-01-036	36	

The connection cables are included
Соединительные кабели в комплект поставки не входят

Power output cards 3450 W, 15 A
Выходная мощность по зонам 3450 Вт, 15 А

Контроллеры

Многозонный термоконтроллер

iexpert-c

**

Код	Зон	Описание
V02-01-032	32	Temperature control LCD iexpert-c Термоконтроллер с ЖК-дисплеем iexpert-c
V02-01-036	36	
V02-01-040	40	
V02-01-048	48	
V02-01-056	56	
V02-01-060	60	
V02-01-064	64	
V02-01-072	72	

The connection cables and the Touch Screen are escluded
Кабели для подключения и сенсорный дисплей в комплект поставки не входят

Power output cards 3450 W, 15 A
Выходная мощность по зонам 3450 Вт, 15 А

Компоненты / Опции* для iexpert-c

*

**

Код	Описание
V02-03-032	Connection cables iexpert-c 32 zones Соединительные кабели для iexpert-c на 32 зоны
V02-03-036	Connection cables iexpert-c 36 zones Соединительные кабели для iexpert-c на 36 зон
V02-03-040	Connection cables iexpert-c 40 zones Соединительные кабели для iexpert-c на 40 зон
V02-03-048	Connection cables iexpert-c 48 zones Соединительные кабели для iexpert-c на 48 зон
V02-03-056	Connection cables iexpert-c 56 zones Соединительные кабели для iexpert-c на 56 зон
V02-03-060	Connection cables iexpert-c 60 zones Соединительные кабели для iexpert-c на 60 зон
V02-03-064	Connection cables iexpert-c 64 zones Соединительные кабели для iexpert-c на 64 зоны
V02-03-072	Connection cables iexpert-c 72 zones Соединительные кабели для iexpert-c на 72 зоны
V02-04-001 *	Allarm for iexpert-c Система сигнализации для iexpert-c
V02-04-001 **	Touch Screen PC 15” iexpert-c Сенсорный экрано для iexpert-c

The cables are 5 meters long
Длина кабелей составляет 5 метров

Контроллеры

Контроллер последовательности работы впускных клапанов

imulti-s

Код	Зон	Описание
V03-01-004	4	Valve Gate sequence control imulti-s Контроллер последовательности работы впускных клапанов imulti-s
V03-01-008	8	
V03-01-012	12	

The connection cables are escluded
Соединительные кабели в комплект поставки не входят

ieasy-s

Код	Зон	Description
V04-01-008	8	Valve Gate sequence control ieasy-s Контроллер последовательности работы впускных клапанов ieasy-s
V04-01-016	16	

The connection cables are escluded
Соединительные кабели в комплект поставки не входят

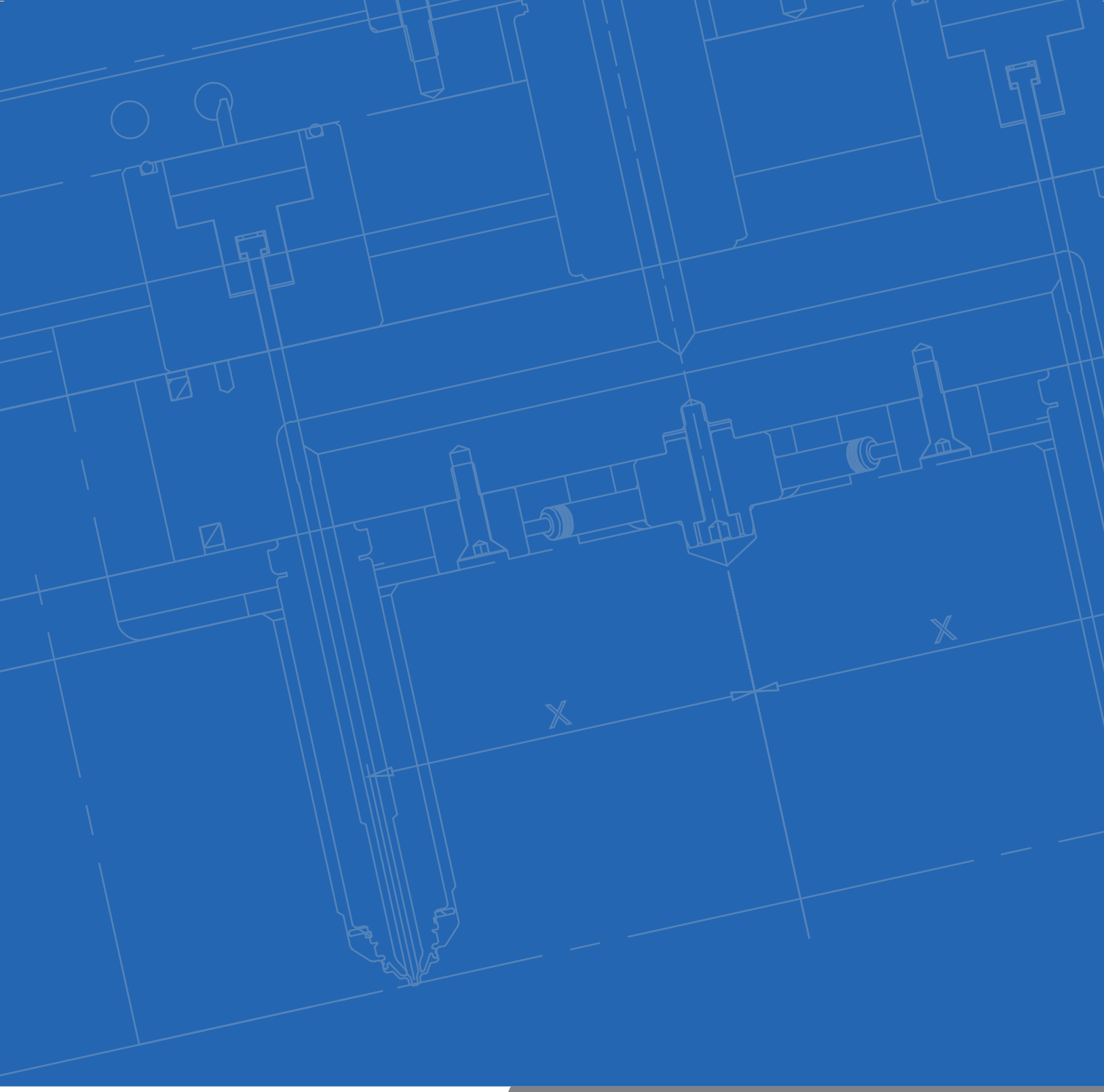

iHR SOLUTION

Via Albertini n° 36 - G7 - 60131 - Ancona, Italy - www.ihrsolution.it - info@ihrsolution.it